Cod.: P102ACP100

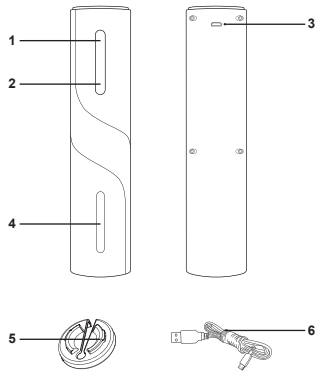

IT - Cavatappi ricaricabile USB

Descrizione del prodotto Fig.A

1. Tasto di rilascio
2. Tasto estrazione tappo
3. Presa di ricarica
4. LED di funzionamento
5. Taglia capsule
6. Cavo di ricarica USB

Ricarica

Collegare il cavo USB alla presa di ricarica e collegarlo alla presa elettrica.

Caricare il prodotto 12 ore prima del primo utilizzo, tempi di ricarica lunghi non danneggiano la batteria.

Se il prodotto non è stato utilizzato per più di un mese, ricaricarlo. Una ricarica completa richiede 16 ore.

Utilizzo

Con una mano tenere ferma la bottiglia e tagliare la capsula con il taglia capsule.

Inserire il cavatappi sulla bottiglia, assicurandosi che rimanga in linea con essa. Tenere premuto il tasto di estrazione tappo e muovere delicatamente il cavatappi verso il basso. Il tappo verrà rimosso in circa 6-8 secondi e il cavatappi si fermerà automaticamente. Premere il pulsante di rilascio per 5-7 secondi per liberare il tappo.

Durante l'utilizzo del cavatappi, tenere sempre ferma la bottiglia con una mano.

Dati tecnici

Batteria ricaricabile Ni-Mh 3,6V 500 mAh

Alimentazione USB: 5V

Nell'ottica del miglioramento continuo, Beper si riserva il diritto di apportare modifiche e miglioramenti al prodotto in questione senza preavviso.

Il simbolo del cestino barrato riportato sull'apparecchio indica che il prodotto, alla fine della propria vita utile, dovendo essere trattato separatamente dai rifiuti domestici, deve essere conferito in un centro di raccolta differenziata per apparecchiature elettriche ed elettroniche oppure riconsegnato al rivenditore al momento dell'acquisto di una nuova apparecchiatura equivalente.

L'adeguata raccolta differenziata per l'avvio successivo dell'apparecchio al riciclaggio, al trattamento e allo smaltimento ambientalmente compatibile contribuisce ad evitare possibili effetti negativi sull'ambiente e sulla salute e favorisce il recupero dei materiali di cui è composto.

L'utente è responsabile del conferimento dell'apparecchio a fine vita alle appropriate strutture di raccolta. Per informazioni più dettagliate inerenti i sistemi di raccolta disponibili, rivolgersi al servizio locale di smaltimento rifiuti, o al negozio dove è stato effettuato l'acquisto.

Chiunque abbandona o cestina questo apparecchio e non lo riporta in un centro di raccolta differenziata per rifiuti elettrici-elettronici è punito con la sanzione amministrativa pecuniaria prevista dalla normativa vigente in materia di smaltimento abusivo di rifiuti

CERTIFICATO DI GARANZIA

La garanzia di applicazione è valida 24 mesi dalla data di acquisto per difetti di materiale o di fabbricazione.

La garanzia è valida unicamente presentando il certificato di garanzia e il documento di acquisto (scontrino fiscale) che certifichi la data di acquisto e il nome del modello dell'apparecchio acquistato.

Se l'apparecchio dovesse richiedere assistenza tecnica rivolgersi al venditore o presso la nostra sede. Questo per conservare inalterata l'efficienza del vostro apparecchio e per NON invalidare la garanzia. Eventuali manomissioni dell'apparecchio da parte di personale non autorizzato invalideranno automaticamente la garanzia

Per assistenza e/o informazioni tecniche scrivere a:

assistenza@beper.com

EN - USB rechargeable corkscrew

Description of product Fig.A

1. Release button
2. Cork extraction button
3. Charging socket
4. Operation LED
5. Foil cutter
6. USB charging cable

Recharge

Plug the USB cable into the charging port and plug it into the electrical outlet.

Charge the product 12 hours before first use, long charging times will not damage the battery.

If the product has not been used for more than a month, please recharge it. A full recharge takes 16 hours.

Use

With one hand, hold the bottle steady and cut the foil with the foil cutter.

Insert the corkscrew onto the bottle, making sure it stays in line with it. Press and hold the cork extraction button and gently move the corkscrew downwards. The cork will be removed in about 6-8 seconds and the corkscrew will stop automatically. Press the release button for 5-7 seconds to release the cap.

While using the corkscrew, always hold the bottle steady with one hand.

Technical Data

3.6V 500 mAh Ni-Mh rechargeable battery

USB power supply: 5V

For any improvement reasons, Beper reserves the right to modify or improve the product without any notice.

The European directive 2011/65/EU on Waste Electrical and Electronic Equipment (WEEE), requires that old household electrical appliances must not be disposed of in the normal unsorted municipal waste stream.

Old appliances must be collected separately in order to optimize the recovery and recycling of the materials they contain, and reduce the impact on human health and the environment. The crossed out "wheeled bin" symbol on the product reminds you of your obligation, that when you dispose of the appliance, it must be separately collected.

GUARANTEE CERTIFICATE

This appliance has been checked in the factory. From the date of original purchase a 24 month guarantee applies to material and production defects. The purchase receipt and the guarantee certificate must be submitted together in case of claim to guarantee.

The guarantee is valid only with a guaranty certificate and proof of purchase (fiscal receipt) indicating the date of purchase and the model of the appliance

For any technical assistance, please contact directly the seller or our head office in order to preserve the appliance's efficiency and NOT TO void the guarantee. Any intervention on this appliance by non-authorized persons will automatically void the guarantee.

Contact your distributor in your country or after sales department beper.

E-mail **assistenza@beper.com** which will forward your enquiries to your distributor.

FR - Tire-bouchon rechargeable par USB

Description du produit Fig. A

1. Touche de libération
2. Bouton d'extraction du bouchon
3. Prise de charge
4. DEL de fonctionnement
5. Coupe-capsules
6. Câble de recharge USB

Recharge

Connectez le câble USB à la prise de charge et branchez-la sur la prise électrique.

Chargez le produit 12 heures avant la première utilisation, les temps de charge longs n'endommagent pas la batterie.

Si le produit n'a pas été utilisé pendant plus d'un mois, rechargez-le. Une charge complète prend 16 heures.

Utilisation

D'une main tenir la bouteille et couper la capsule avec la taille des capsules.

Insérez le tire-bouchon sur la bouteille, en s'assurant qu'il reste en ligne avec elle. Maintenez la touche d'extraction bouchon et déplacez doucement le tire-bouchon vers le bas. Le bouchon sera retiré dans environ 6 à 8 secondes et le tire-bouchon s'arrêtera automatiquement. Appuyez sur le bouton de libération pendant 5-7 secondes pour libérer le bouchon.

Pendant l'utilisation du tire-bouchon, tenir toujours la bouteille avec une main.

Données techniques

Batterie rechargeable Ni-Mh 3,6V 500 mAh

Alimentation USB: 5V

Dans l'optique d'une amélioration continue, Beper se réserve le droit d'apporter des modifications et des améliorations au produit en question sans préavis.

Ce produit est conforme à la directive européenne sur les dispositifs médicaux 93/42 / CEE et porte le marquage CE. L'appareil est également conforme aux spécifications de la Norme européenne pour les thermomètres cliniques - Partie 3: performances des thermomètres électriques compacts (non prévisibles et prévisibles) avec appareil maximal. Le marquage CE confirme qu'il s'agit d'un appareil médical doté d'une fonction de mesure conforme à la directive 93/42 / CEE.

Le produit en fin de vie doit être détruit selon les normes en vigueur relatives à l'élimination des déchets et ne peut être traité comme simple déchet ménagé.

Le produit doit être détruit dans un centre d'élimination des déchets adapté ou être restitué au revendeur dans le cas d'une substitution avec un autre produit équivalent neuf.

Le fabricant prendra à sa charge les frais occasionnés pour la destruction du produit selon les termes de la loi en vigeur.

CERTIFICAT DE GARANTIE

La garantie d'application est valable pour 24 mois à partir de la date d'achat pour des défauts de matériel ou de fabrication. La garantie est valable uniquement en présentant le certificat de garantie et le document d'achat (ticket de caisse) qui certifie la date d'achat et le nom du modèle de l'appareil acheté Si l'appareil devrait demander l'assistance technique s'adresser au vendeur ou auprès de notre siège. Ceci pour conserver inaltérée l 'efficacité de votre appareil et pour NON invalider la garantie. Des éventuelles manipulations de l'appareil de la part du personnel non autorisé invalident automatiquement a garantie. Le service après-vente est effectué par votre revendeur ou par l'importateur/distributeur des produits beper.

Écrivez un e-mail au **assistenza@beper.com** pour connaitre le centre service agrée beper le plus proche de chez vous.

DE - USB wiederaufladbarer Korkenzieher

Produktbeschreibung Abb.A

1. Taste loslassen
2. Taste zum Herausziehen der Kappe
3. Ladebuchse
4. Betriebs-LED
5. Folienschneider
6. USB-Ladekabel

Aufladen

Stecken Sie das USB-Kabel in den Ladeanschluss und stecken Sie es in die Steckdose.

Laden Sie das Produkt 12 Stunden vor dem ersten Gebrauch auf, lange Ladezeiten schaden dem Akku nicht.

Wenn das Produkt länger als einen Monat nicht verwendet wurde, laden Sie es bitte auf. Eine vollständige Aufladung dauert 16 Stunden.

Benutzen

Halten Sie mit einer Hand die Flasche fest und schneiden Sie die Folie mit dem Folienschneider ab.

Setzen Sie den Korkenzieher auf die Flasche und achten Sie darauf, dass er in einer Linie bleibt. Halten Sie den Korkenlösekknopf gedrückt und bewegen Sie den Korkenzieher vorsichtig nach unten. Der Korken wird in ca. 6-8 Sekunden entfernt und der Korkenzieher stoppt automatisch. Drücken Sie die Freigabetaste für 5-7 Sekunden, um die Kappe zu lösen. Halten Sie die Flasche während der Verwendung des Korkenziehers immer mit einer Hand fest.

Technische Daten

3,6 V 500 mAh Ni-Mh-Akku

USB-Stromversorgung: 5V

Im Hinblick auf eine kontinuierliche Verbesserung behält sich Beper das Recht vor, ohne vorherige Ankündigung Änderungen und Verbesserungen am betreffenden Produkt vorzunehmen.

Die WEEE-Richtlinie (von engl.: Waste Electrical and Electronic Equipment; deutsch: (Elektro- und Elektronikgeräte-Abfall) ist die EG-Richtlinie 2011/65/EU zur Reduktion der zunehmenden Menge an Elektronikschrott aus nicht mehr benutzten Elektro- und Elektronikgeräten.

Ziel ist das Vermeiden, Verringern sowie umweltverträgliche Entsorgen der zunehmenden Mengen an Elektronikschrott durch eine erweiterte Herstellerverantwortung.

Ihr Gerät enthält wertvolle Rohstoffe, die wieder verwertet werden können. Bringen Sie das Gerät zur Entsorgung zu einer Sammelstelle Ihrer Stadt oder Gemeinde. Elektro- und Elektronikgeräte mit folgender Kennzeichnung versehen und dürfen nicht mehr über Restmüll, sondern nur noch über die öffentlichen Entsorgungsträger und anschließende Rückgabe an die Hersteller und Importeure entsorgt werden.

GARANTIESCHEIN

Die Gewährleistung gilt 24 Monate ab Kaufdatum für Material- und Herstellungsfehler.

Die Garantie gilt nur wenn der Garantieschein vom Kaufbeleg (Quittung), mit Kaufdatum und Name des gekauften Gerätemodells, begleitet wird.

Sollte das Gerät einmal technische Unterstützung benötigen, wenden Sie sich bitte an dem Verkäufer oder an unserem Firmensitz. Dies um die Effizienz des Gerätes aufrechtzuerhalten und damit die Garantie NICHT erlischt. Bei eventuellen Beschädigungen des Gerätes durch nicht autorisierte Personen, erlischt die Garantie automatisch.

Treten sie bitte in verbindung mit ihren händler in ihrem land oder post sales abteilung von fa. Beper.

E-mail **assistenza@beper.com** die ihren händler nennen wird

ES - Sacacorchos recargable USB

Descripción del producto Fig.A

1. Botón de liberación
2. Botón de extracción de tapa
3. Toma de carga
4. LED de funcionamiento
5. Cortador de cápsulas
6. Cable de carga USB

Recargar

Enchufe el cable USB en la toma de carga y enchúfelo en la toma eléctrica.

Cargue el producto 12 horas antes del primer uso, los tiempos de carga prolongados no dañarán la batería.

Si el producto no se ha utilizado durante más de un mes, recárguelo. Una carga completa tarda 16 horas.

Uso

Con una mano, sostenga firmemente la botella y corte la cápsula con el cortador de cápsulas.

Inserte el sacacorchos en la botella, asegurándose de que permanezca alineado con ella. Mantenga presionado el botón de liberación de la tapa y mueva suavemente el sacacorchos hacia abajo. El corcho se quitará en unos 6-8 segundos y el sacacorchos se detendrá automáticamente.

Presione el botón de liberación durante 5 a 7 segundos para liberar la tapa.

Cuando utilice el sacacorchos, sujete siempre la botella con firmeza con una mano.

Datos técnicos

Batería recargable de 3,6 V 500 mAh Ni-Mh

Fuente de alimentación USB: 5V

Con vistas a la mejora continua, Beper se reserva el derecho de realizar cambios y mejoras en el producto en cuestión sin previo aviso.

Al término de la vida útil del aparato, no eliminar como residuo municipal sólido mixto sino eliminarlo en un centro de recogida específico colocado en vuestra zona o entregarlo al distribuidor a la hora de comprar un nuevo aparato del mismo tipo y destinado a las mismas funciones.

El distribudor se cargarà el costo de eliminación de los equipos siguendo las normas actuales. Este procedimiento de recogida separada de los equipos eléctricos y electrónicos se realiza con el propósito de una política del medioambiente comunitaria con objetivos de salvaguardia, defensa y mejoramiento de la calidad del medioambiente y para evitar efectos potenciales en la salud de los seres humanos debido a la presencia de dentro de estos equipos o a un uso inapropiado de los mismos o de algunas de sus partes. Està Vuestra y nuestra competencia aiudar la defensa del medioambiente.

El símbolo indica que este producto respecta la normativa europea de mdioam biente (2011/65/EU) y le recuerda que todos los productos electrónicos y eléctricos deben ser objeto de recogida por separado al finalizar su ciclo de vida. Para obtener información sobre el reciclaje de este producto y dónde encontrar puntos de recogida llame las supuestas autoridades locales. Una eliminación no correcta de este producto podría conllevar sanciones.

CERTIFICADO DE GARANTÍA

La garantía es valida 24 meses a partir de la fecha de compra para todos los defectos de material o de fabricación.

La garantía es valida sólo si presenta el recibo fiscal con la fecha de compra y el nombre del modelo del aparato comprado.

Si el aparato requiere asistencia, contacte su vendedor o nuestra empresa. Eso para preservar el rendimiento de su aparato y NO invalidar la garantía. Toda manipulación del aparato por una persona no autorizada anula automáticamente la garantía. Contacte con el distribudor de su pais o el departamento de post venta de beper.

Envie un e-mail a **assistenza@beper.com** y le enviaremos datos de su servicio tecnico en su pais.

GR - Επαναφορτιζόμενο τιρμπουσόν με υποδοχή USB

Περιγραφή προϊόντος Φιγ. Α

1. Κουμπί απελευθέρωσης
2. Κουμπί εξαγωγής καπακιού
3. Υποδοχή φόρτισης
4. Led λειτουργία
5. Κόφτης αλουμινόχαρτου
6. Καλώδιο φόρτισης USB

Επαναφόρτιση

Συνδέστε το καλώδιο USB στη θύρα φόρτισης και συνδέστε το στην πρίζα.

Φορτίστε το προϊόν 12 ώρες πριν από την πρώτη χρήση, οι μεγάλοι χρόνοι φόρτισης δεν θα βλάψουν την μπαταρία.

Εάν το προϊόν δεν έχει χρησιμοποιηθεί για περισσότερο από ένα μήνα, επαναφορτίστε το. Μια πλήρης επαναφόρτιση διαρκεί 16 ώρες.

Χρήση

Με το ένα χέρι, κρατήστε τη φιάλη σταθερή και κόψτε το αλουμινόχαρτο με τον κόφτη αλουμινόχαρτου.

Τοποθετήστε το τιρμπουσόν στη φιάλη, φροντίζοντας να παραμείνει ευθυγραμμισμένο με αυτή. Πατήστε παρατεταμένα το κουμπί απελευθέρωσης του φελλού και μετακινήστε απαλά το τιρμπουσόν προς τα κάτω. Ο φελλός θα αφαιρεθεί σε περίπου 6-8 δευτερόλεπτα και το τιρμπουσόν θα σταματήσει αυτόματα. Πατήστε το κουμπί απελευθέρωσης για 5-7 δευτερόλεπτα για να απελευθερώσετε το καπάκι.

Κατά τη χρήση του τιρμπουσόν, κρατάτε πάντα τη φιάλη σταθερή με το ένα χέρι.

Τεχνικά Δεδομένα

Επαναφορτιζόμενη μπαταρία: 3.6V 500 mAh Ni-Mh

Παροχή ηλεκτρικού ρεύματος USB: 5V

Με σκοπό τη συνεχή βελτίωση, η Beper διατηρεί το δικαίωμα να κάνει αλλαγές και βελτιώσεις στο εν λόγω προϊόν χωρίς προηγούμενη ειδοποίηση.

Η Ευρωπαϊκή Οδηγία 2011/65/EU σχετικά με τα απόβλητα ειδών ηλεκτρικού και ηλεκτρονικού εξοπλισμού, προβλέπει ότι παλαιές οικιακές ηλεκτρικές συσκευές δεν πρέπει να απορρίπτονται μαζί με τα υπόλοιπα αστικά απόβλητα.

Οι παλιές συσκευές πρέπει να συλλέγονται χωριστά, προκειμένου να βελτιστοποιηθεί η ανάκτηση και ανακύκλωση των υλικών που περιέχουν, καθώς και τη μείωση των επιπτώσεων στην ανθρώπινη υγεία και το περιβάλλον. Το σύμβολο διαγραμμένο “δοχείο αποβλήτων” στο προϊόν υπενθυμίζει σε σας την υποχρέωσή σας, πως όταν επιθυμείτε να πετάξετε τη συσκευή, πρέπει να συλλέγεται ξεχωριστά.

ΌΡΟΙ ΕΓΓΎΗΣΗΣ

Αγαπητέ/ή πελάτη,

Σας ευχαριστούμε που αγοράσατε αυτό το προϊόν. Σε περίπτωση που το προϊόν που διαθέτετε απαιτεί service βάσει εγγύησης, επικοινωνήστε με το κεντρικό service μας.

Για την αποφυγή της άσκοπης αναστάτωσης, σας συμβουλεύουμε να διαβάσετε προσεκτικά τα εγχειρίδια χρήστη πριν να επικοινωνήσετε με το service μας.

Επικοινωνηστε με τον επισημο διανομεα της beper στην χωρα σας ή me το τμημα υποστηριξης της

Beper στο e-mail **assistenza@beper.com**

Το οποιο θα προωθησει το αιτημα σας στον επισημο διανομεα της beper της χωρας σας.

RO - Tirbuşon reîncărcabil cu USB

Descrierea produsului Fig.A

1. Buton eliberare dop
2. Buton extragere capac
3. Port de încărcare
4. LED de funcţionare
5. Dispozitiv de tăiat folia
6. Cablu de încărcare USB

Reîncărcare
Conectați cablul USB la portul de încărcare și conectați-l la priză. Încărcați produsul 12 ore înainte de prima utilizare, timpul de încărcare lung nu va deteriora bateria.
Dacă produsul nu a fost folosit de mai bine de o lună, vă rugăm reîncărcați-l. O încărcare completă durează 16 ore.
Utilizare
Cu o mână, țineți sticla ferm și tăiați folia cu dispozitivul de tăiat folia.
Inserați tirbușonul pe sticlă, asigurându-vă că acesta stă într-o linie cu sticla. Apăsați și țineți butonul de eliberare al dopului și mișcați delicat tirbușonul în jos. Dopul va fi îndepărtat în ca. 6-8 secunde iar tirbușonul de va opri automat. Apăsați butonul de eliberare pentru 5-7 secunde pentru eliberarea capacului.
În timpul utilizării tirbușonului, țineți întotdeauna sticla ferm cu o mână.
Date tehnice
Baterie reîncărcabilă Ni-Mh 3.6V 500 mAh
Alimentare USB: 5V
În vederea îmbunătățirii continue, Beper își rezervă dreptul de a aduce modificări și îmbunătățiri produsului în cauză fără notificare prealabilă.

Directiva Europeană 2011/65/EU privind Deșeurile de echipamente electrice și electronice (DEEE), pretinde ca electrocasnicele să nu pot fi scoase din uz prin deșeurile normale nesortate. Aparatele vechi trebuie colectate separat pentru a optimiza restabilirea și reciclarea materialelor pe care le conține și pentru a reduce impactul asupra sănătății umane și asupra mediului. Simbolul tomberonului cu roți barat de pe produs vă amintește de obligația dvs referitoare la scoaterea din uz a unui aparat, și anume că acesta trebuie colectat separat.

CERTIFICAT DE GARANȚIE

Acest aparat a fost verificat în fabrică. De la data achiziționării originale se aplică o garanție de 24 luni la material și defecte de producție. Bonul fiscal trebuie predat împreună cu certificatul de garanție în cazul unei reclamații. Garanția este valabilă numai cu un certificat de garanție și bon fiscal pe care apare data achiziționării și modelul aparatului. Pentru orice asistență tehnică, vă rugăm contactați direct vânzătorul sau sediul nostru central pentru a păstra eficiența aparatului și pentru a NU anula garanția. Contactați distribuitorul din țara dvs. Sau departamentul de vânzări beper. E-mail **assistenza@beper.com** care va trimite mai departe ancheta la distribuitorul dvs.

CZ - USB dobíjecí vývrtka

Popis produktu Obr.A
1. Tlačítko pro uvolnění korku
2. Tlačítko pro vyjmutí korku
3. Port pro nabíjení
4. LED kontrolka provozu
5. Řezač fólií
6. Nabíjecí kabel USB

Nabíjení
Zapojte kabel USB do portu pro nabíjení a připojte jej do elektrické zásuvky.
Před prvním použitím výrobek nabíjejte 12 hodin, dlouhá doba nabíjení nepoškodí baterii.
Pokud výrobek nebyl používán déle než měsíc, nabijte jej. Úplné dobití trvá 16 hodin.
Použití
Jednou rukou pevně držte láhev a řezačkou na fólie odřízněte fólii.
Vývrtku nasaďte na láhev a dbejte na to, aby s lahví zůstala v jedné linii. Stiskněte a podržte tlačítko pro uvolnění korku a jemně pohybujte vývrtkou směrem dolů. Korek bude odstraněn přibližně za 6-8 sekund a vývrtka se automaticky zastaví. Stisknutím tlačítka pro uvolnění na 5-7 sekund uvolněte zátku.
Při používání vývrtky držte láhev vždy pevně a jednou rukou.
Technické údaje
Nabíjecí baterie Ni-Mh 3,6 V 500 mAh
Napájení přes USB: 5V
S ohledem na neustálé zlepšování si společnost Beper vyhrazuje právo provádět změny a vylepšení daného výrobku bez předchozího upozornění.

Evropská směrnice 2011/65 / EU o odpadních elektrických a elektronických zařízení (OEEZ), vyžaduje, aby staré domácí elektrické spotřebiče nebyly odkládány do běžného netříděného komunálního odpadu. Staré spotřebiče musí být shromažďovány odděleně za účelem optimalizace obnovy a recyklace materiálů, které obsahují, a snížení dopadu na lidské zdraví a životní prostředí. Symbol “Přeškrtnuté popelnice” na výrobku vás upozorňuje na povinnost, že při likvidaci spotřebiče musí být shromažďovány odděleně.

OBECNÉ PODMÍNKY ZÁRUKY

Tento spotřebič byl zkontrolován v továrně. Od data původního nákupu se na materiálové a výrobní vady vztahuje záruka 24 měsíců. Záruční doba začíná běžet od data nabytí spotřebiče koupí, jak je uvedeno na záručním listu (popř. účtence) nebo faktuře a potvrzeném razítkem prodejce. Práva odpovědnosti za vady lze uplatňovat u prodejce, u kterého byl výrobek zakoupen. Záruka je platná pouze se záručním listem nebo s dokladem o koupi (daňový doklad) s uvedením data nákupu a modelu spotřebiče Pokud potřebujete technickou pomoc, obraťte se na prodejce nebo na naše ústředí, aby se zachovala efektivita zařízení a aby se záruka nezrušila. Jakékoli zásahy na tomto zařízení neoprávněnými osobami automaticky ruší záruku. Kontaktujte distributora ve vaší zemi případně kontaktujte prodejní oddělení beper, e-mail **assistenza@beper.com**, který předá váš požadavek na lokálního distributora.

NL - USB oplaadbare kurkentrekker

Beschrijving van het product Fig.A
1. Uitwerp knop
2. Ontkurk knop
3. Laadpoort
4. Werkings-LED
5. Folie snijder
6. USB oplaadkabel

Opladen
Steek de USB-kabel in de oplaadpoort en steek de stekker in een USB stopcontact. Laad het product gedurende 12 uur op voor het eerste gebruik, langere oplaadtijden zullen de batterij niet beschadigen. Als het product langer dan een maand niet is gebruikt, moet u het opnieuw opladen. Een volledige oplading duurt 16 uur.
Gebruik
Houd met één hand de fles stevig vast en snij de folie af met de foliesnijder(maak een draaibeweging met de folie snijder) zodat de kurk zichtbaar wordt..
Plaats de kurkentrekker op de fles en zorg ervoor dat deze in de aslijn blijft van de fles. Houd de ontkurk knop ingedrukt en beweeg de kurkentrekker voorzichtig naar beneden. De kurk word in ongeveer 6-8 seconden verwijderd en de kurkentrekker stopt automatisch. Druk vervolgens gedurende 5-7 seconden op de uitwerp knop om de kurk uit het toestel te werpen. U kan nu een nieuwe fles ontkurken.
Houd tijdens het gebruik van de kurkentrekker de fles altijd met één hand stevig vast.
Technische gegevens
3,6V 500 mAh Ni-Mh oplaadbare batterij
USB-stroomvoorziening: 5V
Met het oog op voortdurende verbetering behoudt Beper zich het recht voor om zonder voorafgaande kennisgeving wijzigingen en verbeteringen aan te brengen aan het product in kwestie.

De Europese richtlijn 2011/65/EU inzake afgedankte elektrische en elektronische apparaten (AEEA) vereist dat oude elektrische huishoudapparaten niet mogen worden vernietigd via de normale ongesorteerde gemeentelijke afvalstroom.
Oude apparaten moeten apart worden ingezameld om hergebruik en recycling van de materialen die ze bevatten te optimaliseren, en de gevolgen voor de menselijke gezondheid en het milieu te minimaliseren. Het symbool met de doorgekruiste “afvalcontainer” op het product herinnert u aan uw verplichting om het afgedankte product apart in te leveren.

GARANTIECERTIFICAAT

Dit apparaat is in de fabriek gecontroleerd. Vanaf de datum van oorspronkelijke aankoop geldt een garantie van 24 maanden op materiaal- en productiefouten. Het aankoopbewijs en het garantiebewijs moeten samen worden toegezonden in geval van een aanspraak op de garantie.
De garantie is alleen geldig met een garantiecertificaat en een aankoopbewijs (fiscaal ontvangstbewijs) met vermelding van de aankoopdatum en het model van het apparaat.
Neem voor technische assistentie rechtstreeks contact op met de verkoper of ons hoofdkantoor ten einde de efficiëntie van het apparaat te waarborgen en ervoor te zorgen dat de garantie NIET ongeldig wordt. Elke ingreep aan dit apparaat door niet-geautoriseerde personen maakt de garantie automatisch ongeldig.
Neem contact op met de distributeur in uw land of de after sales-afdeling van beper.
E-mail **assistenza@beper.com** en we zorgen ervoor dat uw bericht bij uw distributeur terecht komt.

LV - USB uzlādējams korķvilķis

Produkta apraksts Att.A
1. Atbrīvošanas poga
2. Vāciņa izņemšanas poga
3. Uzlādes ligzda
4. Darbības LED
5. Folijas griezējs
6. USB uzlādes kabelis

Uzlāde
Pievienojiet USB kabeli uzlādes ligzdai un pievienojiet to elektrības kontaktligzdai.
Uzlādējiet produktu 12 stundas pirms pirmās lietošanas reizes, ilgi uzlādes laiki nesabojās akumulatoru.
Ja produkts nav lietots ilgāk par mēnesi, lūdzu, uzlādējiet to. Pilnīga uzlāde ilgst 16 stundas.
Lietošana
Ar vienu roku cieši turiet pudeli un nogrieziet foliju ar folijas griezēju.
Ievietojiet korķvilķi pudelē, pārliecinoties, ka tas ir vienā līnijā ar to. Nospiediet un turiet korķa izņemšanas pogu un viegli pārvietojiet korķvilķi uz leju. Korķis tiks izņemts apmēram 6-8 sekundēs, un korķvilķis automātiski apstāsies. Nospiediet atbrīvošanas pogu 5-7 sekundes, lai atbrīvotu vāciņu.
Izmantojot korķvilķi, vienmēr turiet pudeli stabili ar vienu roku.
Tehniskie dati
3.6V 500 mAh, niķeļa-metāla hidrīda uzlādējams akumulators
USB barošana: 5V
Lai nepārtraukti veiktu uzlabojumus, Beper patur tiesības veikt izmaiņas un uzlabojumus attiecīgajā produktā bez iepriekšēja brīdinājuma.

Eiropas direktīvā 2011/65 / ES par elektrisko un elektronisko iekārtu atkritumiem (WEEE) noteikts, ka vecās sadzīves elektriskās ierīces nedrīkst izmest parastā nešķirotā sadzīves atkritumu plūsmā. Vecās ierīces jāvāc atsevišķi, lai optimizētu tajās esošo materiālu reģenerāciju un pārstrādi un samazinātu ietekmi uz cilvēku veselību un vidi. Izsvītrotais simbols “atkritumu ratiņi uz riteņiem” uz izstrādājuma atgādina jums par jūsu pienākumu, ka, utilizējot ierīci, tā ir jāsavāc atsevišķi.

GARANTIJAS SERTIFIKĀTS
Šī ierīce ir pārbaudīta rūpnīcā. Sākot no sākotnējā pirkuma, materiāla un ražošanas defektiem tiek piemērota 24 mēnešu garantija. Pirkuma kvīts un garantijas sertifikāts jāiesniedz kopā, ja tiek pieprasīta garantija.
Garantija ir derīga tikai ar garantijas sertifikātu un pirkuma apliecinājumu (fiskālo kvīti), kurā norādīts pirkuma datums un ierīces modelis
Lai saņemtu tehnisko palīdzību, lūdzu, tieši sazinieties ar pārdevēju vai mūsu galveno biroju, lai saglabātu ierīces efektivitāti un NEVAJADZĒTU anulēt garantiju. Jebkura neatļautu personu iejaukšanās šajā ierīcē automātiski anulē garantiju.
Par katru defektu, kuru garantijas laikā nevar izlabot, ierīci nomainīs bez maksas.
Jebkurā gadījumā, ja detaļa, kas jāmaina defekta, salūšanas vai nepareizas darbības dēļ, ir papildierīce un / vai noņemama izstrādājuma daļa, Beper patur tiesības nomainīt tikai konkrēto daļu, nevis visu izstrādājumu.
Sazinieties ar pārdevēju jūsu valstī vai pārdošanas departamenta Beperi.
E-pasts **assistenza@beper.com** kuri parsūtīs jūsu iesniegumu jūsu izplatītājam.

EE - USB laadimisega korgitõmbaja
Seadme osad joon. A
1. Vabastusnupp
2. Väljatõmbamisnupp
3. Laadija pistikupesa
4. Töötamise märgutuli
5. Fooliumkatte lõikur
6. USB laadimisjuhe

Laadimine
Liitke USB juhe laadimispordiga ja ühendage laadija vooluvõrku.
Enne esimest kasutusele võtmist laadige seadet 12 tundi. Pikk laadimisaeg ei mõjuta aku korrasolekut negatiivselt.
Kui seadet ei ole rohkem kui kuu aega kasutatud, laadige seda uuesti. Täislaadimine kestab 16 tundi.
Kasutamine
Hoidke ühe käe abil veinipudelit kindlalt ning lõigake pudelikorgi kattefoolium spetsiaalse fooliumilõikuri abil maha.
Paigutage korgitõmbaja pudelikaelale võimalikult samale joonele pudelikaelaga. Vajutage ja hoidke väljatõmbamisnuppu, surudes korgitõmbajat õrnalt allapoole. Kork eemaldatakse umbes 6-8 sekundiga ja korgitõmbaja peatub automaatselt. Korgi vabastamiseks vajutage vabastusnuppu 5-7 sekundit.
Korgitõmbaja kasutamisel hoidke veinipudelit alati vaba käe abil kindlalt paigal.
Tehniline teave
3.6V 500 mAh Ni-Mh laetav aku
USB laadimispinge: 5 V
Jätkuva tootearenduse huvides jätab Beper endale õiguse teha muudatusi toote omadustes ja/või disainis ilma sellekohase etteteatamiseta.

Euroopa direktiiv 2011/65/EU elektri- ja elektroonikajäätmetest (WEEE) sätestab, et vanad elektriseadmed ei kuulu äraviskamisele sorteerimata olmejäätmete sekka. Vanad seadmed kogutakse eraldi süsteemi alusel, et optimeerida nendes sisalduvate materjalide taaskasutust ja vähendada sellistest jäätmetest tekkivat võimalikku negatiivset mõju loodusele ja inimtervisele. Läbikriipsutatud prügikonteineri kujutisega sümbol meenutab tarbijale kohustust seadme nõuetekohaseks käitlusele toimetamiseks seadme kasutusea lõppedes.
GARANTIITUNNISTUS
Seadet on tehases kontrollitud. Alates ostukuupäevast rakenduv 24 kuud kestev garantii kehtib materjalidele ja tootmisdefektidele. Garantiinõude esitamisega koos tuleb esitada ka ostukviitung ja garantiitunnistus.
Garantii kehtib vaid garantiitunnistuse ja seadme marki/mudelit ning ostukuupäeva tõendava ostudokumendi (kviitungi) olemasolul.
Tehnilise abi saamiseks pöörduge otse seadme edasimüüja või tootja esinduse poole, et seadme garantii ei katkeks ega tühistuks.
Mistahes volitamata remont seadmele või seadme avamine volitamata isikute poolt tühistab garantii.
Pöörduge garantiijuhtumi tekkimisel oma riigis asuva Beper edasimüüja poole või beper'i müügijärgsesse hooldusettevõttesse; või e-postile **assistenza@beper.com** , kuhu saabuvad kirjalikud päringud edastatakse teie edasimüüjale.

CUSTOMER CARE BEPER

BEPER SRL
Via Salieri, 30 - 37050 - Vallese di Oppeano - Verona
Tel. 045/7134674 – Fax 045/6984019
beper.com