beper

Cod.: P207ILI511

LAMPADA RICARICABILE IN MARMO	IT
RECHARGEABLE MARBLE LAMP	EN
WIEDERAUFLADBARE MARMORLAMPE	DE
LAMPE RECHARGEABLE EN MARBRE	FR
LÁMPARA RECARGABLE DE MÁRMOL	ES
PUNJIVA MRAMORNA LAMPA	HR
POLNILNA MARMORNA SVETILKA	SL
ΕΠΑΝΑΦΟΡΤΙΖΟΜΕΝΟ ΜΑΡΜΑΡΙΝΟ ΦΩΤΙΣΤΙΚΟ	GR
LAMPĂ REÎNCĂRCABILĂ DIN MARMURĂ	RO
DOBÍJECÍ MRAMOROVÁ LAMPA	CZ
UZLĀDĒJAMA MARMORA LAMPA	LV
ĮKRAUNAMA MARMURINĖ LEMPA	LT
LAETAV MARMORIST LAMP	EE
OPLAADBARE MARMEREN LAMP	NL
АКУМУЛАТОРНА МРАМОРНА ЛАМПА	BG
PUNJIVA MERMERNA LAMPA	RS
ÚJRATÖLTHETŐ MÁRVÁNY LÁMPA	HU

For further information and/or for instructions for use in other languages, please visit: **beper.com**

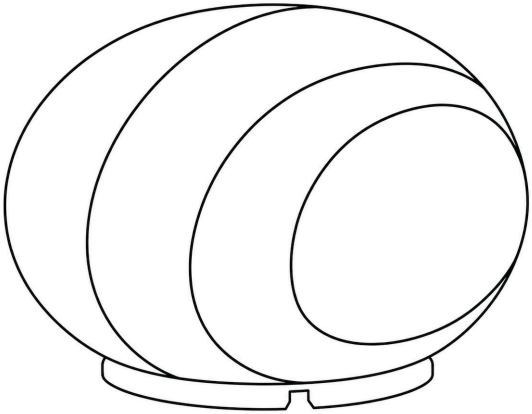

III

IT - MANUALE DI ISTRUZIONI (scansiona il QR CODE)

EN - USE INSTRUCTIONS (scan the QR CODE)

DE - BETRIEBSANLEITUNG (Scannen Sie den QR-CODE)

FR - MANUEL D'INSTRUCTIONS (scannez le QR CODE)

ES - MANUAL DE INSTRUCCIONES (escanea el CÓDIGO QR)

HR - PRIRUČNIK ZA UPORABU (skenirajte QR KOD)

SL - NAVODILA ZA UPORABO (skenirajte QR CODE)

GR - ΕΓΧΕΙΡΊΔΙΟ ΟΔΗΓΊΩΝ (σαρώστε το QR CODE)

RO - MANUAL DE INSTRUCȚIUNI (scanează CODUL QR)

CZ - POKYNY PRO BEZPEČNOST A POUŽITÍ (naskenujte QR KÓD)

LV - LIETOŠANAS INSTRUKCIJA (skenējiet QR KODU)

LT - NAUDOJIMO INSTRUKCIJA (nuskaitykite QR KODĄ)

EE - KASUTUSJUHEND (skannige QR-KOOD)

NL - HANDLEIDING (scan de QR CODE)

BG - RŮKOVODSTVO ZA UPOTREBA (skaniraĭte QR KODA)

RS - UPUTSTVO ZA UPOTREBU (скенирајте КР КОД)

HU - HASZNÁLATI ÚTMUTATÓ (QR-KÓD beolvasása)

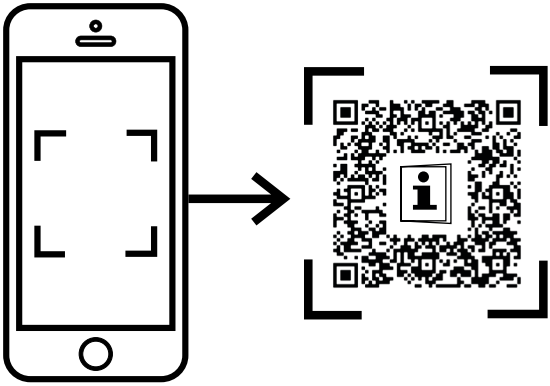

Fig.A

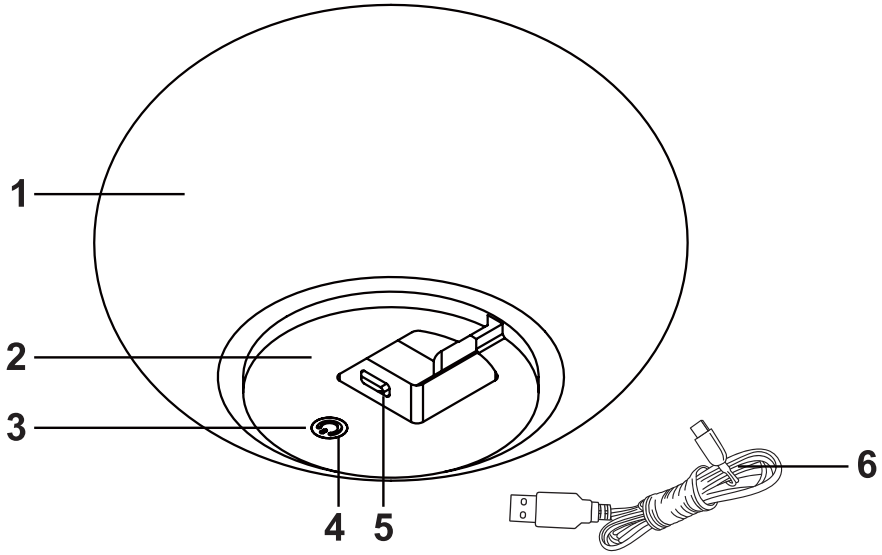

Informazioni generali sulla batteria – Regolamento (UE) 2023/1542

Identificazione del prodotto

Marchio / Brand	Beper
Riferimento modello / Product	Lampada ricaricabile in marmo P207ILI511
Lotto produzione / Lot number	LM100

N.	Informazione richiesta / Information requested	Valore / Value
1	Fabbricante / Manufacturer	Dongguan Jiliang Electronic Technology Co., LTD. – Room 203, Building 4, No. 176 Qingxi Shangyuan Road, Qingxi Town, Dongguan City, Guangdong Province, 523659, P.R. China
2	Modello identificativo / Battery category	Batteria agli ioni di litio ricaricabile, cella singola, mod. 103035 – batteria portatile / Rechargeable Li-ion single cell battery, model 103035 – portable battery
3	Luogo di fabbricazione / Place of manufacture;	Qingxi Town, Dongguan City, Guangdong Province, P.R. China
4	Data di fabbricazione / Date of manufacture;	07/2026
5	Peso / Weight	20,3–20,8 g
6	Capacità / Capacity	1050 mAh – 3,7 V – 3,885 Wh
7	Composizione chimica / Chemistry	cobaltato di litio 15-40%, grafite 10-30%, esafluorofosfato di litio (LiPF6) 10-30%, rame 7-13%, alluminio 5-10%, nichel 1-5% / Lithium cobaltate 15-40%, Graphite 10-30%, Lithium hexafluorophosphate (LiPF6) 10-30%, Copper 7-13%, Aluminum 5-10%, Nickel 1-5%
8	Sostanze pericolose presenti nella batteria diverse dal mercurio, dal cadmio o dal piombo / Hazardous substances present in the battery, other than mercury, cadmium or lead	Elettrolita a base di esafluorofosfato di litio (LiPF6, 10-30%); rame (7-13%) e nichel (1-5%) / Electrolyte based on lithium hexafluorophosphate (LiPF6, 10–30%); copper (7–13%) and nickel (1–5%).
9	Agente estinguente utilizzabile / Usable extinguishing agent	Acqua nebulizzata o schiuma normale / water spray or regular foam
10	Materie prime critiche presenti nella batteria con una concentrazione superiore allo 0,1 % in peso/peso / Critical raw materials present in the battery in a concentration of more than 0,1 % weight by weight	Grafite naturale (10-30%), rame (7-13%), alluminio (5-10%), nichel (1-5%) / Natural graphite (10–30%), copper (7–13%), aluminum (5–10%), nickel (1–5%).

Avvertenze generali
Leggere queste istruzioni prima di usare l'apparecchio.
Prima e durante l'uso dell'apparecchio è necessario seguire alcune precauzioni elementari.
Dopo aver tolto l'imballaggio assicurarsi dell'integrità dell'apparecchio. In caso di dubbio non utilizzare l'apparecchio e rivolgersi a personale professionalmente qualificato. Gli elementi dell'imballaggio (sacchetti di plastica, polistirolo, ecc.) non devono essere lasciati alla portata dei bambini, in quanto potenziali fonti di pericolo.
Assicurarsi sempre che la tensione di rete elettrica sia uguale a quella indicata nell'etichetta dati tecnici e che l'impianto sia compatibile con la potenza dell'apparecchio.
Non tirare mai il cavo per scollegarlo dalla presa di corrente elettrica.
Assicurarsi che il cavo non sia in contatto con superfici calde o taglienti.
Se il cavo di ricarica dell'apparecchio è danneggiato, esso deve essere sostituito dal Costruttore o dal suo Servizio Assistenza Tecnica o comunque da una persona con qualifica similare, in modo da prevenire ogni rischio.
Questo apparecchio dovrà essere destinato solo all'uso per il quale è stato espressamente concepito. Ogni altro uso è da considerarsi improprio e quindi pericoloso, nonché far decadere la garanzia. Il costruttore non può essere considerato responsabile per eventuali danni derivati da usi impropri, erronei ed irragionevoli.
Prima di effettuare qualsiasi operazione di pulizia o di manutenzione, disinserire l'apparecchio dalla rete di alimentazione elettrica.
Non immergere mai l'apparecchio in acqua o in altri liquidi.
Si raccomanda inoltre di rendere innocue quelle parti dell'apparecchio suscettibili di costituire un pericolo. Questo apparecchio non deve essere utilizzato dai bambini. I bambini non devono giocare con questo apparecchio. Tenere l'apparecchio ed il suo cavo fuori dalla portata dei bambini minori di 8 anni.
Questo apparecchio può essere utilizzato da bambini di età uguale o maggiore di 8 anni, e da persone con ridotte capacità fisiche, sensoriali o mentali, oppure con limitata esperienza e conoscenza, a condizione che siano state loro fornitore istruzioni complete circa l'utilizzo sicuro dell'apparecchio e che ne comprendano i rischi connessi.

Avvertenze generali

Leggere queste istruzioni prima di usare l'apparecchio.

Prima e durante l'uso dell'apparecchio è necessario seguire alcune precauzioni elementari.

Dopo aver tolto l'imballaggio assicurarsi dell'integrità dell'apparecchio. In caso di dubbio non utilizzare l'apparecchio e rivolgersi a personale professionalmente qualificato. Gli elementi dell'imballaggio (sacchetti di plastica, polistirolo, ecc.) non devono essere lasciati alla portata dei bambini, in quanto potenziali fonti di pericolo.

Questo apparecchio dovrà essere destinato solo all'uso per il quale è stato espressamente concepito. Ogni altro uso è da considerarsi improprio e quindi pericoloso, nonché far decadere la garanzia. Il costruttore non può essere considerato responsabile per eventuali danni derivati da usi impropri, erronei ed irragionevoli.

Per evitare surriscaldamenti pericolosi si raccomanda di svolgere in tutta la sua lunghezza il cavo di alimentazione e di staccare la spina dalla rete di alimentazione elettrica quando l'apparecchio non è utilizzato.

Non immergere mai l'apparecchio in acqua o in altri liquidi.

Non tenere l'apparecchio vicino a fonti di calore (es. termosifone).

Questo apparecchio non deve essere utilizzato da persone (compresi i bambini) con capacità fisiche, sensoriali o mentali ridotte; da persone che manchino di esperienza e conoscenza dell'apparecchio, a meno che siano attentamente sorvegliate o ben istruite relativamente all'utilizzo dell'apparecchio stesso da parte di una persona responsabile della loro sicurezza.

Assicurarsi che i bambini non giochino con l'apparecchio.

Allorché si decida di smaltire come rifiuto questo apparecchio, si raccomanda di renderlo inoperante.

Si raccomanda inoltre di rendere innocue quelle parti dell'apparecchio suscettibili di costituire un pericolo. Questo apparecchio non deve essere utilizzato dai bambini. Tenere l'apparecchio ed il suo cavo fuori dalla portata dei bambini.

Avvertenze sulla batteria integrata

Questo prodotto contiene una batteria ricaricabile interna non accessibile all'utente. È severamente vietato tentare di aprire l'apparecchio o cercare di estrarre la batteria, anche in presenza di viti di chiusura o componenti assemblati; la struttura del prodotto è concepita per non essere manomessa.

Qualsiasi tentativo di apertura può causare gravi rischi di cortocircuito, surriscaldamento, incendio o lesioni personali, oltre a rendere il prodotto non più sicuro per l'utilizzo. Ricaricare il prodotto solo nelle modalità espressamente indicate nel manuale d'uso. In caso di rigonfiamenti o anomalie del corpo macchina, sospendere immediatamente l'uso. Al termine della vita utile, il prodotto deve essere conferito integro presso i centri di raccolta specializzati (RAEE), dove personale qualificato procederà alla rimozione e allo smaltimento sicuro della batteria nel rispetto della normativa locale vigente.

⚠ **Attenzione: La durata e le prestazioni delle batterie possono essere influenzate da diversi fattori, tra cui il tempo di utilizzo, le condizioni ambientali e dai cicli di carica e scarica. Con il passare del tempo e l'uso prolungato del prodotto, potrebbe verificarsi una diminuzione naturale delle prestazioni delle batterie.**

Avvertenze d'uso

La batteria si ricarica completamente in circa 4 ore, mentre l'autonomia è di oltre 24 ore alla minima intensità.
Il prodotto è dotato di una protezione di sovraccarico per garantire una maggiore durata della batteria.
Mettere la lampada al riparo dalla pioggia. Conservare la lampada in un luogo asciutto e sicuro.

Descrizione prodotto Fig. A
1. Unità principale
2. LED funzione timer
3. LED stato di ricarica
4. Interruttore ON/OFF e regolazione intensità
5. Presa di ricarica (USB Type C)
6. Cavo di ricarica (USB Type C)

Ricarica della batteria
Inserire la spina type C del cavo di ricarica nella presa di ricarica posta sulla base. Collegare il cavo USB a una sorgente di ricarica USB. Sull'interruttore ON/OFF si intravvederà il LED di stato ricarica, illuminato di rosso, per segnalare che il prodotto è in carica. Una volta ultimata la ricarica, il LED si illuminerà di verde.
Scollegare delicatamente il cavo dalla presa di ricarica. Non tirare il cavo di alimentazione ma afferrare gentilmente la spina.

Istruzioni d'uso
Posizionare la lampada su una superficie piana e stabile.
Premere l'interruttore per accendere la lampada.
Premere nuovamente per regolare l'intensità della luminosità (10% - 50% - 100%). Al quarto tocco la lampada si spegnerà.

Funzione timer di accensione/spegnimento automatico
La lampada è dotata di una funzione timer che consente di programmare cicli automatici di accensione e spegnimento.
Quando il timer è attivo, la lampada resta accesa per 6 ore consecutive, per poi spegnersi automaticamente per le successive 18 ore. Il ciclo si ripete ogni giorno alla stessa ora, fino all'esaurimento della carica della batteria.
Se la batteria si scarica mentre il timer è attivo, sarà necessario impostare nuovamente la funzione, una volta ricaricata la lampada, qualora si desideri continuare a utilizzarla in questa modalità.
Per attivare il timer, accendere la lampada e impostare l'intensità luminosa desiderata, quindi tenere premuto l'interruttore fino all'accensione della spia LED blu, che indica l'attivazione della funzione.
Per disattivare il timer, tenere nuovamente premuto l'interruttore fino allo spegnimento della spia blu.

⚠ **Attenzione: lo spegnimento manuale della lampada disattiva automaticamente la funzione timer.**

Pulizia e manutenzione
Prima di qualsiasi operazione di pulizia, spegnere la lampada e scollegare sempre la lampada dalla presa di corrente.
Pulire il prodotto con un panno morbido e asciutto sulle superfici. Non utilizzare solventi, detergenti aggressivi o prodotti abrasivi, che potrebbero danneggiare i materiali.

Dati tecnici
0.3W, 10 lm, 2200 K
Batteria ricaricabile al litio 3.7V - 1050 mAh
Alimentazione USB: 5V 1A

In un'ottica di miglioramento continuo, Beper si riserva la facoltà di apportare modifiche e migliorie al prodotto in oggetto senza previo preavviso.

Il simbolo del cestino barrato riportato sull'apparecchio indica che il prodotto, alla fine della propria vita utile, dovendo essere trattato separatamente dai rifiuti domestici, deve essere conferito in un centro di raccolta differenziata per apparecchiature elettriche ed elettroniche oppure riconsegnato al rivenditore al momento dell'acquisto di una nuova apparecchiatura equivalente.
L'adeguata raccolta differenziata per l'avvio successivo dell'apparecchio al riciclaggio, al trattamento e allo smaltimento ambientalmente compatibile contribuisce ad evitare possibili effetti negativi sull'ambiente e sulla salute e favorisce il recupero dei materiali di cui è composto.
L'utente è responsabile del conferimento dell'apparecchio a fine vita alle appropriate strutture di raccolta. Per informazioni più dettagliate inerenti i sistemi di raccolta disponibili, rivolgersi al servizio locale di smaltimento rifiuti, o al negozio dove è stato effettuato l'acquisto.
Chiunque abbandona o cestina questo apparecchio e non lo riporta in un centro di raccolta differenziata per rifiuti elettrici-elettronici è punito con la sanzione amministrativa pecuniaria prevista dalla normativa vigente in materia di smaltimento abusivo di rifiuti

CERTIFICATO DI GARANZIA

La garanzia di applicazione è valida 24 mesi dalla data di acquisto per difetti di materiale o di fabbricazione.

La garanzia è valida unicamente presentando il certificato di garanzia e il documento di acquisto (scontrino fiscale) che certifichi la data di acquisto e il nome del modello dell'apparecchio acquistato.

Se l'apparecchio dovesse richiedere assistenza tecnica rivolgersi al venditore o presso la nostra sede. Questo per conservare inalterata l'efficienza del vostro apparecchio e per NON invalidare la garanzia. Eventuali manomissioni dell'apparecchio da parte di personale non autorizzato invalideranno automaticamente la garanzia.

CONDIZIONI DI GARANZIA

Se ci sono guasti a causa di difetti di materiale e/o fabbricazione durante il periodo di garanzia, garantiamo la riparazione del prodotto gratuitamente.

Non sono coperte dalla garanzia tutte le parti che dovessero risultare difettose a causa di:
a. Danni da trasporto o da cadute accidentali,
b. Errata installazione o inadeguatezza impianto elettrico,
c. Riparazioni o modifiche operate da personale non autorizzato,
d. Mancata o non corretta manutenzione e pulizia,
e. Prodotto e/o parti di prodotto soggette a usura e/o consumabili (es.: lampade, batterie, lame)
f. Mancata osservanza delle istruzioni per il funzionamento dell'apparecchio, negligenza o trascuratezza nell'uso.

L'elenco di cui sopra è a titolo meramente esemplificativo e non esaustivo, in quanto la presente garanzia è comunque esclusa per tutte quelle circostanze che non possono farsi risalire a difetti di fabbricazione dell'apparecchio.
La garanzia è inoltre esclusa in tutti i casi di uso improprio dell'apparecchio ed in caso di uso professionale.
Beper Srl declina ogni responsabilità per eventuali danni che possano direttamente o indirettamente derivare a persone, cose ed animali domestici in conseguenza della mancata osservanza di tutte le prescrizioni indicate nell'apposito "Libretto Istruzioni ed avvertenze" in tema di installazione, uso e manutenzione dell'apparecchio.

Per assistenza e/o informazioni tecniche scrivere a: **assistenza@beper.com**

General Warnings

Read these instructions before using the appliance.

Before and during use, some basic precautions must be followed.
After removing the packaging, check the integrity of the appliance. If in doubt, do not use the appliance and contact a qualified professional. Packaging materials (plastic bags, polystyrene, etc.) must not be left within the reach of children, as they are potential sources of danger.
Always ensure that the mains voltage matches that indicated on the technical data label and that the system is compatible with the appliance's power rating.
Never pull the cord to disconnect it from the electrical outlet.
Make sure that the cord does not come into contact with hot or sharp surfaces.
If the appliance's charging cord is damaged, it must be replaced by the manufacturer, its Technical Assistance Service, or a similarly qualified person to prevent any risk.
This appliance must be used only for the purpose for which it was specifically designed. Any other use is considered improper and therefore dangerous and will void the warranty. The manufacturer cannot be held liable for any damage resulting from improper, incorrect, or unreasonable use.
Before performing any cleaning or maintenance, unplug the appliance from the power supply.
Never immerse the appliance in water or other liquids.

It is also recommended to render any potentially dangerous parts of the appliance harmless. This appliance is not intended for use by children. Children must not play with this appliance. Keep the appliance and its cord out of reach of children under 8 years of age.

This appliance can be used by children aged 8 years and over and by persons with reduced physical, sensory, or mental capabilities, or lack of experience and knowledge, provided they have been given full instructions on how to use the appliance safely and understand the risks involved.

General warnings

Read the following instructions before using the appliance.

Before and during use of the appliance, some basic precautions must be followed.

After removing all packaging materials, check the integrity of the appliance. In case of any doubt do not use the appliance and contact professionally qualified personnel. Packaging materials (plastic bags, styrofoam, etc.) must always be kept out of the reach of children, as potential cause of risk.

This appliance must only be used for the operation for which it was expressly designed. Any other use is to be considered incorrect and thus dangerous, causing the expiration of warranty. The manufacturer cannot be held responsible for any damage caused by incorrect, improper and unreasonable use.

To avoid dangerous overheating completely unwind the power cord and unplug the socket from the power outlet when the appliance is not in use.

Do not immerse the appliance in water or other liquids.

Keep the appliance away from heating sources (e.g. radiator).

This appliance must not be used by persons (including children) with limited physical, sensory or mental capabilities, by persons that lack experience and knowledge of the appliance, unless they are closely watched or well instructed by a person responsible for their safety regarding the use of the appliance.

Children must not play with the appliance.

When the appliance must be disposed of, it is recommended to make it inoperative.

It is also recommended to render harmless those parts of the appliance likely to constitute a danger. This appliance must not be used by children. Keep the appliance and its cable away from children.

Warnings regarding the built-in battery

This product contains an internal rechargeable battery that is not accessible to the user. It is strictly forbidden to attempt to open the device or remove the battery, even if there are screws or assembled components; the product is designed to be tamper-proof. Any attempt to open the device may result in serious risks of short-circuiting, overheating, fire or personal injury, as well as rendering the product unsafe for use.

Recharge the product only in the manner expressly indicated in the user manual. If the device body shows any swelling or abnormalities, stop using it immediately. At the end of its useful life, the product must be taken intact to specialised collection centres (WEEE), where qualified personnel will remove and safely dispose of the battery in accordance with current local regulations.

⚠ **Warning: Battery life and performance may be affected by several factors, including operating time, environmental conditions, and charge and discharge cycles. Over time and with prolonged use of the product, a natural decrease in battery performance may occur.**

Usage warnings

The battery fully recharges in approximately 4 hours, while the operating time is over 24 hours at the lowest brightness level.
The product is equipped with overload protection to help extend battery life. Keep the lamp protected from rain. Store the lamp in a dry and safe place.

Product description Fig. A
1. Main unit
2. Timer function LED
3. Charging status LED
4. ON/OFF switch and brightness adjustment
5. Charging port (USB Type-C)
6. Charging cable (USB Type-C)

Battery charging
Insert the Type-C plug of the charging cable into the charging port located on the base. Connect the USB cable to a USB charging source. The charging status LED, located on the ON/OFF switch, will light up red to indicate that the product is charging. Once charging is complete, the LED will turn green.
Gently disconnect the cable from the charging port. Do not pull the power cable; gently hold and remove the plug.

Instructions for use
Place the lamp on a flat and stable surface.
Press the switch to turn on the lamp.
Press again to adjust the brightness level (10% - 50% - 100%). On the fourth touch, the lamp will turn off.

Automatic on/off timer function
The lamp is equipped with a timer function that allows automatic on and off cycles to be programmed.
When the timer is active, the lamp remains on for 6 consecutive hours and then switches off automatically for the following 18 hours. The cycle repeats every day at the same time, until the battery charge is depleted.
If the battery runs out while the timer is active, the function will need to be set again once the lamp has been recharged, should you wish to continue using it in this mode.
To activate the timer, turn on the lamp and set the desired brightness level, then press and hold the switch until the blue LED indicator lights up, indicating that the function has been activated.
To deactivate the timer, press and hold the switch again until the blue indicator light turns off.

⚠ **Warning: manually switching off the lamp automatically deactivates the timer function.**

Cleaning and maintenance
Before any cleaning operation, switch off the lamp and always disconnect it from the power outlet.
Clean the product surfaces with a soft, dry cloth. Do not use solvents, aggressive detergents, or abrasive products, as they may damage the materials.

Technical data
0.3W, 10 lm, 2200 K
Rechargeable lithium battery 3.7V - 1050 mAh
USB power supply: 5V 1A

In the pursuit of continuous improvement, Beper reserves the right to make modifications and improvements to the product without prior notice.

The European directive 2011/65/EU on Waste Electrical and Electronic Equipment (WEEE), requires that old household electrical appliances must not be disposed of in the normal unsorted municipal waste stream. Old appliances must be collected separately in order to optimize the recovery and recycling of the materials they contain, and reduce the impact on human health and the environment. The crossed out “wheeled bin” symbol on the product reminds you of your obligation, that when you dispose of the appliance, it must be separately collected.

GUARANTEE CERTIFICATE
This appliance has been checked in the factory. From the date of original purchase a 24 month guarantee applies to material and production defects. The purchase receipt and the guarantee certificate must be submitted together in case of claim to guarantee.

The guarantee is valid only with a guaranty certificate and proof of purchase (fiscal receipt) indicating the date of purchase and the model of the appliance

For any technical assistance, please contact directly the seller or our head office in order to preserve the appliance’s efficiency and NOT TO void the guarantee. Any intervention on this appliance by non-authorized persons will automatically void the guarantee.

GUARANTEE CONDITIONS
If the appliance shows defects as a result of faulty material and/or production during the period of guarantee, we guarantee repair free of charge on condition that:

- The appliance has been used properly and for the purpose for which it has been intended.
- The appliance has not been tampered with, otherwise it is not maintainable.
- The purchase receipt shall be presented.
- The appliance showing a fair wear and tear shall not be covered by this guarantee.

Therefore, any part that could be accidentally broken or having visible signs of use in consumable products (such as lamps, batteries, heating elements…) the aesthetic parts are excluded from the guarantee, and any defect whatsoever resulting from non-respect of the rules for use, negligence in usage and/or maintenance of the appliance, carelessness, wrong or improper installation, damage during transport and any other damage not attributable the supplier.

For every defect that could not be repaired within the guarantee period, the appliance will be replaced free of charge.
In any case, if the part to be replaced for defect, breakage or malfunction is an accessory and/or a detachable part of the product, Beper reserves the right to replace only the very part in question and not the entire product

Contact your distributor in your country or after sales department Beper.
E-mail assistenza@beper.com which will forward your enquiries to your distributor.

Allgemeine Warnhinweise
Lesen Sie die folgenden Anweisungen, bevor Sie das Gerät in Betrieb nehmen.
Vor und während der Benutzung des Geräts müssen einige grundlegende Sicherheitsvorkehrungen getroffen werden.
Prüfen Sie nach dem Entfernen des gesamten Verpackungsmaterials die Unversehrtheit des Geräts. Im Zweifelsfall benutzen Sie das Gerät nicht und wenden Sie sich an qualifiziertes Fachpersonal. Verpackungsmaterialien (Plastiktüten, Styropor usw.) müssen stets außerhalb der Reichweite von Kindern aufbewahrt werden, da sie eine potenzielle Gefahrenquelle darstellen. Verwenden Sie bei Bedarf ausschließlich Adapter und Verlängerungskabel, die den geltenden Sicherheitsbestimmungen entsprechen.
Dieses Gerät darf nur für den vorgesehenen Zweck verwendet werden. Jede andere Verwendung gilt als unsachgemäß und somit gefährlich und führt zum Erlöschen der Garantie. Der Hersteller haftet nicht für Schäden, die durch unsachgemäße, zweckentfremdete oder unangemessene Verwendung entstehen.
Um eine gefährliche Überhitzung zu vermeiden, wickeln Sie das Netzkabel vollständig ab und ziehen Sie den Netzstecker, wenn das Gerät nicht benutzt wird. Ziehen Sie vor Reinigungs- oder Wartungsarbeiten den Netzstecker. Tauchen Sie das Gerät nicht in Wasser oder andere Flüssigkeiten.
Halten Sie das Gerät von Wärmequellen (z. B. Heizkörpern) fern. Personen mit eingeschränkten körperlichen, sensorischen oder geistigen Fähigkeiten (einschließlich Kinder) sowie Personen ohne Erfahrung und Kenntnisse im Umgang mit dem Gerät dürfen dieses Gerät nicht benutzen, es sei denn, sie werden von einer für ihre Sicherheit verantwortlichen Person beaufsichtigt oder in die Benutzung des Geräts eingewiesen. Kinder dürfen nicht mit dem Gerät spielen.
Wenn das Gerät entsorgt werden muss, wird empfohlen, es außer Betrieb zu setzen. Es wird außerdem empfohlen, alle Teile des Geräts, die eine Gefahr darstellen könnten, unschädlich zu machen.
Dieses Gerät darf nicht von Kindern benutzt werden. Kinder dürfen nicht mit dem Gerät spielen. Halten Sie das Gerät und sein Kabel von Kindern unter 8 Jahren fern. Kinder ab 8 Jahren sowie Personen mit eingeschränkten körperlichen, sensorischen oder geistigen

Allgemeine Warnhinweise

Lesen Sie die folgenden Anweisungen, bevor Sie das Gerät in Betrieb nehmen.

Vor und während der Benutzung des Geräts müssen einige grundlegende Vorsichtsmaßnahmen beachtet werden.

Prüfen Sie nach dem Entfernen des gesamten Verpackungsmaterials die Unversehrtheit des Geräts. Benutzen Sie das Gerät im Zweifelsfall nicht und wenden Sie sich an qualifiziertes Fachpersonal. Verpackungsmaterialien (Plastiktüten, Styropor usw.) müssen stets außerhalb der Reichweite von Kindern aufbewahrt werden, da sie eine potenzielle Gefahrenquelle darstellen.

Dieses Gerät darf nur für den ausdrücklich vorgesehenen Zweck verwendet werden. Jede andere Verwendung gilt als unsachgemäß und somit gefährlich und führt zum Erlöschen der Garantie. Der Hersteller haftet nicht für Schäden, die durch unsachgemäße, zweckentfremdete oder unangemessene Verwendung entstehen.

Um eine gefährliche Überhitzung zu vermeiden, wickeln Sie das Netzkabel vollständig ab und ziehen Sie den Netzstecker, wenn das Gerät nicht benutzt wird.

Tauchen Sie das Gerät nicht in Wasser oder andere Flüssigkeiten ein.

Halten Sie das Gerät von Wärmequellen (z. B. Heizkörpern) fern.

Dieses Gerät darf nicht von Personen (einschließlich Kindern) mit eingeschränkten physischen, sensorischen oder geistigen Fähigkeiten oder von Personen ohne Erfahrung und Kenntnisse im Umgang mit dem Gerät verwendet werden, es sei denn, sie werden von einer für ihre Sicherheit verantwortlichen Person engmaschig beaufsichtigt oder in die Bedienung des Geräts eingewiesen.

Kinder dürfen nicht mit dem Gerät spielen.

Wenn das Gerät entsorgt werden muss, wird empfohlen, es außer Betrieb zu setzen.

Es wird außerdem empfohlen, alle potenziell gefährlichen Teile des Geräts unschädlich zu machen. Dieses Gerät darf nicht von Kindern benutzt werden. Halten Sie das Gerät und das Kabel von Kindern fern.

Warnhinweise zum eingebauten Akku:

Dieses Produkt enthält einen internen Akku, der für den Benutzer nicht zugänglich ist.

Es ist strengstens verboten, das Gerät zu öffnen oder den Akku zu entfernen, selbst wenn Schrauben oder vormontierte Bauteile vorhanden sind. Das Produkt ist manipulationssicher konstruiert.
Jeder Versuch, das Gerät zu öffnen, kann zu Kurzschlüssen, Überhitzung, Brand oder Verletzungen führen und das Produkt unbrauchbar machen. Laden Sie das Produkt nur gemäß den Anweisungen in der Bedienungsanleitung auf. Sollte das Gerätegehäuse Schwellungen oder andere Beschädigungen aufweisen, stellen Sie die Verwendung sofort ein. Am Ende seiner Nutzungsdauer muss das Produkt unbeschädigt zu einer spezialisierten Sammelstelle für Elektro- und Elektronik-Altgeräte (WEEE) gebracht werden. Dort wird der Akku von qualifiziertem Personal gemäß den geltenden lokalen Vorschriften fachgerecht entfernt und entsorgt.

⚠ **Warnung: Die Akkulaufzeit und -leistung können durch verschiedene Faktoren beeinflusst werden, darunter Betriebsdauer, Umgebungsbedingungen sowie Lade- und Entladezyklen. Mit der Zeit und bei längerem Gebrauch des Produkts kann die Akkuleistung naturgemäß abnehmen.**

Warnhinweise zur Verwendung

Der Akku ist in ca. 4 Stunden vollständig aufgeladen. Die Betriebsdauer beträgt bei niedrigster Helligkeitsstufe über 24 Stunden. Das Produkt ist mit einem Überlastungsschutz ausgestattet, um die Akkulaufzeit zu verlängern. Schützen Sie die Lampe vor Regen. Bewahren Sie die Lampe an einem trockenen und sicheren Ort auf.

Produktbeschreibung Abb. A

1. Hauptgerät
2. Timer-LED
3. Ladestatus-LED
4. Ein-/Ausschalter und Helligkeitsregelung
5. Ladeanschluss (USB Typ-C)
6. Ladekabel (USB Typ-C)

Akku laden

Stecken Sie den USB-C-Stecker des Ladekabels in den Ladeanschluss an der Unterseite. Verbinden Sie das USB-Kabel mit einer USB-Stromquelle. Die Ladestatus-LED am Ein-/Ausschalter leuchtet rot, um den Ladevorgang anzuzeigen. Sobald der Akku vollständig geladen ist, leuchtet die LED grün.
Ziehen Sie das Kabel vorsichtig vom Ladeanschluss ab. Ziehen Sie nicht am Kabel; halten Sie den Stecker vorsichtig fest und ziehen Sie ihn heraus.

Gebrauchsanweisung

Stellen Sie die Lampe auf eine ebene und stabile Oberfläche.
Drücken Sie den Schalter, um die Lampe einzuschalten.

Drücken Sie erneut, um die Helligkeit einzustellen (10 % – 50 % – 100 %). Beim vierten Drücken schaltet sich die Lampe aus.

Automatische Ein-/Ausschalt-Timerfunktion
Die Lampe verfügt über eine Timerfunktion, mit der automatische Ein- und Ausschaltzyklen programmiert werden können.
Wenn der Timer aktiviert ist, leuchtet die Lampe 6 Stunden lang und schaltet sich anschließend für weitere 18 Stunden automatisch aus. Dieser Zyklus wiederholt sich täglich zur gleichen Zeit, bis der Akku leer ist.
Sollte der Akku während der Timerfunktion leer sein, muss die Funktion nach dem Aufladen der Lampe erneut eingestellt werden, falls Sie die Lampe weiterhin in diesem Modus verwenden möchten.
Um den Timer zu aktivieren, schalten Sie die Lampe ein und stellen Sie die gewünschte Helligkeit ein. Halten Sie anschließend den Schalter gedrückt, bis die blaue LED-Anzeige aufleuchtet. Dies signalisiert die Aktivierung der Funktion.
Um den Timer zu deaktivieren, halten Sie den Schalter erneut gedrückt, bis die blaue Anzeige erlischt.

⚠ **Warnung: Durch manuelles Ausschalten der Lampe wird die Timerfunktion automatisch deaktiviert.**

Reinigung und Pflege
Schalten Sie die Lampe vor jeder Reinigung aus und trennen Sie sie vom Stromnetz. Reinigen Sie die Oberflächen mit einem weichen, trockenen Tuch Verwenden Sie keine Lösungsmittel, aggressive Reinigungsmittel oder Scheuermittel, da diese die Materialien beschädigen können.

Technische Daten
0,3 W, 10 lm, 2200 K
Wiederaufladbarer Lithium-Akku 3,7 V – 1050 mAh
USB-Netzteil: 5 V, 1 A

In Hinblick auf eine Verbesserungsperspektive behält sich Beper das Recht vor, das betreffende Produkt ohne Voranmeldung zu ändern bzw. umzubauen.

Die WEEE-Richtlinie (von engl.: Waste Electrical and Electronic Equipment; deutsch: (Elektro- und Elektronikgeräte-Abfall) ist die EG-Richtlinie 2011/65/EU zur Reduktion der zunehmenden Menge an Elektronikschrott aus nicht mehr benutzten Elektro- und Elektronikgeräten. Ziel ist das Vermeiden, Verringern sowie umweltverträgliche Entsorgen der zunehmenden Mengen an Elektronikschrott durch eine erweiterte Herstellerverantwortung.
Ihr Gerät enthält wertvolle Rohstoffe, die wieder verwertet werden können.
Bringen Sie das Gerät zur Entsorgung zu einer Sammelstelle Ihrer Stadt oder Gemeinde.
Elektro- und Elektronikgeräte mit folgender Kennzeichnung versehen und dürfen nicht mehr über Restmüll, sondern nur noch über die öffentlichen Entsorgungsträger und anschließende Rückgabe an die Hersteller und Importeure entsorgt werden.

GARANTIESCHEIN

Die Gewährleistung gilt 24 Monate ab Kaufdatum für Material- und Herstellungsfehler.

Die Garantie gilt nur wenn der Garantieschein vom Kaufbeleg (Quittung), mit Kaufdatum und Name des gekauften Gerätemodells, begleitet wird.

Sollte das Gerät einmal technische Unterstützung benötigen, wenden Sie sich bitte an dem Verkäufer oder an unserem Firmensitz. Dies um die Effizienz des Gerätes aufrechtzuerhalten und damit die Garantie NICHT erlischt. Bei eventuellen Beschädigungen des Gerätes durch nicht autorisierte Personen, erlischt die Garantie automatisch.

GARANTIEBEDINGUNGEN

Sollte es zu Funktionsstörungen aufgrund von Fehlern in Material und / oder Verarbeitung während der Garantiezeit kommen, garantieren wir die Reparatur des Produkts kostenlos.
Alle Teile die nicht durch Garantie gedeckt sind, sind die, die sich als defekt erweisen aufgrund von:

a. Transportschäden oder Stürze,
b. Falscher Installation oder ungeeigneter elektrischer Anlage,
c. Reparaturen oder Änderungen durch nicht autorisierte Personen,
d. Fehlender oder falscher Wartung und Reinigung,
e. Produkt und / oder Teile des Produkts, die dem Verschleiß unterliegen und / oder Verbrauchsmaterial (z. B.: Lampen, Batterien, Klingen) darstellen
f. Nicht befolgen der Gebrauchsanweisungen des Gerätes, Fahrlässigkeit oder unvorsichtigem Gebrauch.

Die obige Liste ist beispielhaft und nicht erschöpfend, da diese Garantie für all jene Situationen ausgeschlossen ist, den keinem Produktionsfehler zuzuweisen sind.
Die Garantie ist auch in allen Fällen von missbräuchlichen Verwendung des Gerätes und im Falle vom beruflichen Einsatz ausgeschlossen.
Beper Srl übernimmt keine Verantwortung für Schäden, die direkt oder indirekt Personen, Gegenstände und Haustieren betreffen könnten, als Folge der Nicht-Einhaltung aller in der Broschüre „Gebrauchsanweisungen und Warnungen” enthaltenen Anweisungen in Bezug auf Installation, Bedienung und Wartung.

Treten sie bitte in verbindung mit ihren händler in ihrem land oder post sales abteilung von fa. Beper.
E-mail **assistenza@beper.com** die ihren händler nennen wird

Avertissements généraux

Veuillez lire attentivement les instructions suivantes avant d'utiliser l'appareil.

Avant et pendant l'utilisation de l'appareil, il est impératif de respecter certaines précautions élémentaires.

Après avoir retiré tous les matériaux d'emballage, vérifiez l'intégrité de l'appareil. En cas de doute, n'utilisez pas l'appareil et contactez un technicien qualifié. Les matériaux d'emballage (sacs plastiques, polystyrène, etc.) doivent toujours être tenus hors de portée des enfants, car ils peuvent présenter un risque.

Lorsque leur utilisation est nécessaire, utilisez uniquement des adaptateurs et des rallonges conformes aux normes de sécurité en vigueur.

Cet appareil doit être utilisé exclusivement pour l'usage auquel il est destiné. Toute autre utilisation est considérée comme incorrecte et donc dangereuse, et entraîne l'annulation de la garantie. Le fabricant décline toute responsabilité en cas de dommages causés par une utilisation incorrecte, inappropriée ou abusive.

Pour éviter toute surchauffe dangereuse, enroulez complètement le cordon d'alimentation et débranchez l'appareil de la prise de courant lorsqu'il n'est pas utilisé.

Avant toute opération de nettoyage ou d'entretien, débranchez l'appareil de la prise de courant.

N'immergez pas l'appareil dans l'eau ou tout autre liquide. Tenir l'appareil éloigné des sources de chaleur (par exemple, un radiateur).

Cet appareil ne doit pas être utilisé par des personnes (y compris les enfants) dont les capacités physiques, sensorielles ou mentales sont limitées, ni par des personnes n'ayant pas d'expérience ni de connaissances sur l'appareil, à moins qu'elles ne soient étroitement surveillées ou qu'elles n'aient reçu des instructions claires de la part d'une personne responsable de leur sécurité quant à son utilisation.

Les enfants ne doivent pas jouer avec l'appareil.

Lorsque l'appareil doit être mis au rebut, il est recommandé de le rendre inutilisable.

Il est également recommandé de neutraliser les parties de l'appareil susceptibles de présenter un danger.

Cet appareil ne doit pas être utilisé par des enfants. Les enfants ne doivent pas jouer avec l'appareil. Tenir l'appareil et son câble hors de portée des enfants de moins de 8 ans.

Cet appareil peut être utilisé par des enfants de 8 ans et plus, par des personnes dont les capacités physiques, sensorielles ou mentales sont limitées, ou par des personnes n'ayant pas d'expérience ni de connaissances sur l'appareil, à condition qu'elles aient reçu des instructions complètes concernant l'utilisation en toute sécurité de l'appareil et qu'elles comprennent les risques associés.

Avertissements généraux

Veuillez lire attentivement les instructions suivantes avant d'utiliser l'appareil.

Avant et pendant l'utilisation de l'appareil, il est impératif de respecter certaines précautions élémentaires.

Après avoir retiré tous les matériaux d'emballage, vérifiez l'intégrité de l'appareil. En cas de doute, n'utilisez pas l'appareil et contactez un technicien qualifié. Les matériaux d'emballage (sacs plastiques, polystyrène, etc.) doivent toujours être tenus hors de portée des enfants, car ils peuvent présenter un risque.

Cet appareil doit être utilisé exclusivement pour l'usage auquel il est destiné. Toute autre utilisation est considérée comme incorrecte et donc dangereuse, et entraîne l'annulation de la garantie. Le fabricant décline toute responsabilité en cas de dommages causés par une utilisation incorrecte, inappropriée ou abusive.

Pour éviter toute surchauffe dangereuse, enroulez complètement le cordon d'alimentation et débranchez l'appareil de la prise de courant lorsqu'il n'est pas utilisé.

N'immergez pas l'appareil dans l'eau ou tout autre liquide.

Tenez l'appareil éloigné des sources de chaleur (radiateur, par exemple). Cet appareil ne doit pas être utilisé par des personnes (y compris les enfants) dont les capacités physiques, sensorielles ou mentales sont limitées, ni par des personnes n'ayant pas l'expérience et les connaissances nécessaires concernant son utilisation, à moins qu'elles ne soient étroitement surveillées ou correctement formées par une personne responsable de leur sécurité.

Les enfants ne doivent pas jouer avec l'appareil.
Lors de la mise au rebut de l'appareil, il est recommandé de le rendre inutilisable.
Il est également recommandé de neutraliser les parties de l'appareil susceptibles de présenter un danger. Cet appareil ne doit pas être utilisé par des enfants. Tenir l'appareil et son câble hors de portée des enfants.

Avertissements concernant la batterie intégrée

Ce produit contient une batterie rechargeable interne inaccessible à l'utilisateur. Il est strictement interdit de tenter d'ouvrir l'appareil ou de retirer la batterie, même en présence de vis ou de composants assemblés ; le produit est conçu pour être inviolable. Toute tentative d'ouverture de l'appareil peut entraîner des risques graves de court-circuit, de surchauffe, d'incendie ou de blessures, et rendre le produit inutilisable. Rechargez le produit uniquement de la manière expressément indiquée dans le manuel d'utilisation. Si le boîtier de l'appareil présente un gonflement ou une anomalie, cessez immédiatement de l'utiliser. En fin de vie, le produit doit être déposé intact dans un centre de collecte spécialisé (DEEE), où un personnel qualifié le retirera et l'éliminera en toute sécurité, conformément à la réglementation locale en vigueur.

⚠ **Avertissement : La durée de vie et les performances de la batterie peuvent être affectées par plusieurs facteurs, notamment la durée d'utilisation, les conditions environnementales et les cycles de charge et de décharge. Avec le temps et une utilisation prolongée du produit, les performances de la batterie peuvent diminuer naturellement.**

Consignes d'utilisation

La batterie se recharge complètement en environ 4 heures, tandis que son autonomie est supérieure à 24 heures au niveau de luminosité le plus faible.
Le produit est équipé d'une protection contre les surcharges afin de prolonger la durée de vie de la batterie.
Protégez la lampe de la pluie. Rangez-la dans un endroit sec et sûr.

Description du produit (Fig. A)
1. Unité principale
2. Voyant de minuterie
3. Voyant d'état de charge
4. Interrupteur marche/arrêt et réglage de la luminosité
5. Port de charge (USB Type-C)
6. Câble de charge (USB Type-C)

Chargement de la batterie
Insérez la fiche USB Type-C du câble de charge dans le port de charge situé sur la base. Branchez le câble USB à une source de charge USB. Le voyant d'état de charge, situé sur l'interrupteur marche/arrêt, s'allume en rouge pendant la charge. Une fois la charge terminée, le voyant devient vert.
Débranchez délicatement le câble du port de charge. Ne tirez pas sur le câble d'alimentation ; tenez-le délicatement et retirez la fiche.

Mode d'emploi
Placez la lampe sur une surface plane et stable.
Appuyez sur l'interrupteur pour allumer la lampe.
Appuyez de nouveau pour régler la luminosité (10 % - 50 % - 100 %). La lampe s'éteint au quatrième appui.

Fonction minuterie marche/arrêt automatique
La lampe est équipée d'une minuterie permettant de programmer des cycles d'allumage et d'extinction automatiques. Lorsque la minuterie est activée, la lampe reste allumée pendant 6 heures consécutives, puis s'éteint automatiquement pendant les 18 heures suivantes. Ce cycle se répète chaque jour à la même heure, jusqu'à épuisement de la batterie.
Si la batterie se décharge pendant que la minuterie est activée, vous devrez réactiver la fonction après avoir rechargé la lampe si vous souhaitez continuer à l'utiliser dans ce mode.
Pour activer la minuterie, allumez la lampe et réglez le niveau de luminosité souhaité, puis maintenez l'interrupteur enfoncé jusqu'à ce que le voyant LED bleu s'allume, indiquant ainsi l'activation de la fonction.
Pour désactiver la minuterie, maintenez à nouveau l'interrupteur enfoncé jusqu'à ce que le voyant bleu s'éteigne.

⚠ **Attention : l'arrêt manuel de la lampe désactive automatiquement la minuterie.**

Nettoyage et entretien
Avant toute opération de nettoyage, éteignez la lampe et débranchez-la toujours de la prise secteur. N'utilisez pas de solvants, de détergents agressifs ni de produits abrasifs, car ils pourraient endommager les matériaux.

Caractéristiques techniques
0,3 W, 10 lm, 2 200 K
Batterie lithium rechargeable 3,7 V - 1 050 mAh
Alimentation USB : 5 V 1 A

Dans une optique d'amélioration constante Beper se réserve le droit de modifier ou améliorer cet appareil sans préavis.

Le produit en fin de vie doit être détruit selon les normes en vigueur relatives à l'élimination des déchets et ne peut être traité comme simple déchet ménagé.
Le produit doit être détruit dans un centre d'élimination des déchets adapté ou être restitué au revendeur dans le cas d'une substitution avec un autre produit équivalent neuf.
Le fabricant prendra à sa charge les frais occasionnés pour la destruction du produit selon les termes de la loi en vigeur.
Le produit est composé de pièces non biodégradables et substances qui peuvent polluer l'environnement si détruites de façon inapropriée . Par ailleurs, certaines parties de ces matières peuvent être recyclées évitant ainsi toute pollution pour l'environnement. Il est de votre et notre devoir de préserver la santé de l'environnement.
Le symbole indique que le produit répond aux normes requises par les nouvelles
directives introduites en faveur de l'environnement (2011/65/EU) et que le produit doit être détruit de façon appropriée au terme du cycle de vie.
Si besoin, informez-vous auprès des autorités locales compétentes en matière d'élimination des déchets de votre commune.
Toute personne qui ne tiendra pas compte de ces règles d'élimination des déchets indiquées dans ce paragraphe en répondra selon la loi en vigueur.

CERTIFICAT DE GARANTIE

La garantie d'application est valable pour 24 mois à partir de la date d'achat pour des défauts de matériel ou de fabrication.

La garantie est valable uniquement en présentant le certificat de garantie et le document d'achat (ticket de caisse) qui certifie la date d'achat et le nom du modèle de l'appareil acheté

Si l'appareil devrait demander l'assistance technique s'adresser au vendeur ou auprès de notre siège. Ceci pour conserver inaltérée l 'efficacité de votre appareil et pour NON invalider la garantie. Des éventuelles manipulations de l'appareil de la part du personnel non autorisé invalident automatiquement a garantie.

CONDITIONS DE GARANTIE

S'il y a des pannes à cause des défauts de matériel et/ou de fabrication pendant la période de garantie, nous garantissons la réparation du produit gratuitement.

Elles ne sont pas couvertes de la garantie toutes les parties qui devraient résulter défectueuses à cause de :
a. Dommages de transport ou de chutes accidentelles,
b. Installation erronée ou inadaptation de l'installation électrique,
c. Réparations ou modifications effectuées par un personnel non autorisé,
d. Manque ou incorrect entretien et nettoyage,
e. Produit et/ou parties du produit relevant de l'usure et/ou consommables (ex : lampes piles, lames)
f. Manque d'observation des instructions pour le fonctionnement de l'appareil, négligence dans l'utilisation

La liste indiquée ci-dessus est à titre purement exemplaire et non exhaustif, car la présente garantie est donc exclue pour toutes les circonstances qui ne peuvent pas dériver des défauts de fabrication de l'appareil.
En outre la garantie est exclue dans tous les cas d'usage impropre de l'appareil et en cas d'usage professionnel.

Beper S.R.L. décline chaque responsabilité pour des éventuels dommages qui peuvent directement ou indirectement dériver à des personnes, des choses et des animaux domestiques, en conséquence au non-respect de toutes les prescriptions indiquées dans le « livret des instructions et des précautions » approprié, en thème d'installation, d'utilisation et d'entretien de l'appareil.

Le service après-vente est effectué par votre revendeur ou par l'importateur/distributeur des produits Beper.

Écrivez un e-mail au **assistenza@beper.com** pour connaitre le centre service agrée Beper le plus proche de chez vous.

Advertencias generales

Lea las siguientes instrucciones antes de usar el dispositivo.

Antes y durante el uso del dispositivo, se deben observar algunas precauciones básicas.

Después de retirar todos los materiales de embalaje, verifique la integridad del dispositivo. En caso de duda, no utilice el dispositivo y póngase en contacto con personal profesionalmente cualificado. Los materiales de embalaje (bolsas de plástico, espuma de poliestireno, etc.) deben mantenerse siempre fuera del alcance de los niños, ya que son una posible causa de riesgo.

Este dispositivo sólo debe utilizarse para la operación para la que fue expresamente diseñado. Cualquier otro uso se considerará impropio y, por lo tanto, peligroso, con la consiguiente caducidad de la garantía. El fabricante no se hace responsable de los daños causados por un uso incorrecto, impropio e irrazonable.

Para evitar un sobrecalentamiento peligroso, desenrolle completamente el cable de alimentación y desenchúfelo del tomacorriente cuando no esté en uso.

Antes de realizar cualquier operación de limpieza o mantenimiento, desconecte el enchufe de la toma de corriente.

No sumerja el dispositivo en agua u otros líquidos.

Mantenga el dispositivo alejado de fuentes de calor (por ejemplo, radiadores).

Este dispositivo no debe ser utilizado por personas (incluidos niños) con capacidades físicas, sensoriales o mentales limitadas, por personas que carezcan de experiencia y conocimiento del dispositivo, a menos que estén supervisadas de cerca o sean instruidas por una persona responsable de su seguridad con respecto al uso del dispositivo. dispositivo. Los niños no deben jugar con el dispositivo.

Cuando se deba desechar el dispositivo, se recomienda dejarlo inoperativo.

También se recomienda hacer inofensivas las partes del aparato que puedan constituir un peligro.

Este dispositivo no debe ser utilizado por niños. Los niños no deben jugar con el dispositivo. Mantenga el dispositivo y su cable fuera del alcance de los niños menores de 8 años.

Este dispositivo puede ser utilizado por niños de 8 años o más y por personas con capacidades físicas, sensoriales o mentales limitadas, o por personas que carecen de experiencia y conocimiento del dispositivo, siempre que hayan recibido instrucciones completas sobre el uso seguro del dispositivo. y siempre que entiendan los riesgos asociados.

Advertencias generales
Lea las siguientes instrucciones antes de usar el aparato.
Antes y durante el uso del aparato, siga algunas precauciones básicas.
Tras retirar todo el embalaje, compruebe que el aparato esté en buen estado. En caso de duda, no utilice el aparato y contacte con un técnico cualificado. Mantenga siempre el embalaje (bolsas de plástico, poliestireno, etc.) fuera del alcance de los niños, ya que puede suponer un riesgo.
Este aparato solo debe utilizarse para el fin para el que ha sido diseñado. Cualquier otro uso se considera incorrecto y peligroso, y anulará la garantía. El fabricante no se responsabiliza de los daños causados por un uso incorrecto, inadecuado o indebido.
Para evitar un sobrecalentamiento peligroso, desenrolle completamente el cable de alimentación y desenchufe el aparato cuando no lo utilice.
No sumerja el aparato en agua ni en otros líquidos.
Mantenga el aparato alejado de fuentes de calor (por ejemplo, radiadores).
Este aparato no debe ser utilizado por personas (incluidos niños) con capacidades físicas, sensoriales o mentales limitadas, ni por personas que carezcan de experiencia o conocimiento sobre el aparato, a menos que estén bajo la atenta supervisión o debidamente instruidas por una persona responsable de su seguridad en el uso del aparato.
Los niños no deben jugar con el aparato.
Cuando sea necesario desechar el aparato, se recomienda dejarlo inoperativo.
También se recomienda neutralizar las partes del aparato que puedan representar un peligro. Este aparato no debe ser utilizado por niños. Mantenga el aparato y su cable fuera del alcance de los niños.

Advertencias sobre la batería integrada

Este producto contiene una batería recargable interna a la que el usuario no tiene acceso. Está estrictamente prohibido intentar abrir el dispositivo o extraer la batería, incluso si hay tornillos o componentes ensamblados; el producto está diseñado para ser a prueba de manipulaciones. Cualquier intento de abrir el dispositivo puede resultar en graves riesgos de cortocircuito, sobrecalentamiento, incendio o lesiones personales, además de hacer que el producto sea inseguro para su uso. Recargue el producto únicamente de la manera expresamente indicada en el manual del usuario. Si el dispositivo presenta hinchazón o anomalías, deje de usarlo inmediatamente. Al final de su vida útil, el producto debe llevarse intacto a los centros de recogida especializados (RAEE), donde personal cualificado retirará y desechará la batería de forma segura, de acuerdo con la normativa local vigente.

⚠ **Advertencia: La duración y el rendimiento de la batería pueden verse afectados por diversos factores, como el tiempo de funcionamiento, las condiciones ambientales y los ciclos de carga y descarga. Con el tiempo y el uso prolongado del producto, puede producirse una disminución natural del rendimiento de la batería.**

Advertencias de uso:

La batería se recarga completamente en aproximadamente 4 horas, mientras que el tiempo de funcionamiento es superior a 24 horas al nivel de brillo mínimo. El producto cuenta con protección contra sobrecarga para prolongar la vida útil de la batería.
Proteja la lámpara de la lluvia. Guárdela en un lugar seco y seguro.

Descripción del producto (Fig. A)
1. Unidad principal
2. Indicador LED de temporizador
3. Indicador LED de estado de carga
4. Interruptor de encendido/apagado y ajuste de brillo
5. Puerto de carga (USB tipo C)
6. Cable de carga (USB tipo C)

Carga de la batería
Inserte el conector USB tipo C del cable de carga en el puerto de carga ubicado en la base. Conecte el cable USB a una fuente de carga USB. El indicador LED de estado de carga, ubicado en el interruptor de encendido/apagado, se iluminará en rojo para indicar que el producto se está cargando. Una vez completada la carga, el LED se iluminará en verde.

Desconecte suavemente el cable del puerto de carga. No tire del cable de alimentación; sujételo con cuidado y retire el conector.

Instrucciones de uso
Coloque la lámpara sobre una superficie plana y estable.
Presione el interruptor para encender la lámpara.
Presione nuevamente para ajustar el nivel de brillo (10% - 50% - 100%). Al cuarto toque, la lámpara se apagará.

Función de temporizador de encendido/apagado automático
La lámpara cuenta con una función de temporizador que permite programar ciclos automáticos de encendido y apagado.
Cuando el temporizador está activado, la lámpara permanece encendida durante 6 horas consecutivas y luego se apaga automáticamente durante las siguientes 18 horas. El ciclo se repite diariamente a la misma hora hasta que se agote la batería.
Si la batería se agota mientras el temporizador está activado, deberá configurar la función nuevamente una vez que la lámpara se haya recargado, si desea seguir utilizándola en este modo.
Para activar el temporizador, encienda la lámpara y ajuste el nivel de brillo deseado. Luego, mantenga presionado el interruptor hasta que se ilumine el indicador LED azul, lo que indica que la función se ha activado.
Para desactivar el temporizador, mantenga presionado el interruptor nuevamente hasta que el indicador LED azul se apague.

⚠ **Advertencia: apagar la lámpara manualmente desactiva automáticamente la función de temporizador.**

Limpieza y mantenimiento
Antes de cualquier limpieza, apague la lámpara y desconéctela siempre de la toma de corriente.
Limpie las superficies del producto con un paño suave y seco. No utilice disolventes, detergentes agresivos ni productos abrasivos, ya que podrían dañar los materiales.

Datos técnicos
0,3 W, 10 lm, 2200 K
Batería de litio recargable de 3,7 V - 1050 mAh
Alimentación USB: 5 V 1 A

Con el objetivo de mejorar costantemente, Beper se resrva el derecho de aportar cambios y mejoras al producto sin previo aviso.

Al término de la vida útil del aparato, no eliminar como residuo municipal sólido mixto sino eliminarlo en un centro de recogida específico colocado en vuestra zona o entregarlo al distribuidor a la hora de comprar un nuevo aparato del mismo tipo y destinado a las mismas funciones. El distribudor se cargarà el costo de eliminación de los equipos siguendo las normas actuales.
Este procedimiento de recogida separada de los equipos eléctricos y electrónicos se realiza con el propósito de una política del medioambiente comunitaria con objetivos de salvaguardia, defensa y mejoramiento de la calidad del medioambiente y para evitar efectos potenciales en la salud de los seres humanos debido a la presencia de dentro de estos equipos o a un uso inapropiado de los mismos o de algunas de sus partes. Està Vuestra y nuestra competencia aiudar la defensa del medioambiente.
El símbolo indica que este producto respecta la normativa europea de mdioam biente (2011/65/EU) y le recuerda que todos los productos electrónicos y eléctricos deben ser objeto de recogida por separado al finalizar su ciclo de vida. Para obtener información sobre el reciclaje de este producto y dónde encontrar puntos de recogida llame las supuestas autoridades locales. Una eliminación no correcta de este producto podría conllevar sanciones.

CERTIFICADO DE GARANTÍA

La garantía es valida 24 meses a partir de la fecha de compra para todos los defectos de material o de fabricación.

La garantía es valida sólo si presenta el recibo fiscal con la fecha de compra y el nombre del modelo del aparato comprado.

Si el aparato requiere asistencia, contacte su vendedor o nuestra empresa. Eso para preservar el rendimiento de su aparato y NO invalidar la garantía. Toda manipulación del aparato por una persona no autorizada anula automáticamente la garantía.

CONDICIONES DE GARANTÍA

Si aparecen averías a causa de un defecto de material y/o fabricación durante la garantía garantizamos gratuitamente la reparación del aparato.

No se tienen en cuenta en la garantía todas las partes que sean defectuosas debidas a:
a. Daños en el transporte o caídas accidentales.
b. Instalación eléctrica incorrecta y no conforme.
c. Reparaciones o modificaciones realizadas por personal no especializado.
d. Falta o incorrectos limpieza y mantenimiento.
e. Aparato y/o partes del aparato expuestas a deterioro y/o consumo (lámparas, pilas, cuchillas).
f. Falta de cumplimiento de las instrucciones para el funcionamiento del aparato, negligencia en el uso.

Esta lista es simplificada y no completa ya que esta garantía se anula para todas aquellas circunstancias que no permiten remontar a defectos de fabricación del aparato.
La garantía se anula en cada caso de uso impropio del aparato y en caso de un uso profesional.

Beper Srl declina toda responsabilidad por cualquier daño que puede directamente o indirectamente resultar de personas, cosas o animales domésticos en consecuencia de la falta de cumplimiento de todas las instrucciones indicadas en este “Manual de Instrucciones y Advertencias” en términos de instalación, uso y mantenimiento del aparato.

Contacte con el distribudor de su pais o el departamento de post venta de Beper.
Envie un e-mail a **assistenza@beper.com** y le enviaremos datos de su servicio tecnico en su pais.

Opća upozorenja
Prije uporabe uređaja pročitajte sljedeće upute.
Prije i tijekom uporabe uređaja potrebno je pridržavati se nekih osnovnih mjera opreza.
Nakon uklanjanja svih materijala za pakiranje, provjerite cjelovitost uređaja. U slučaju bilo kakve sumnje nemojte koristiti uređaj i obratite se stručno osposobljenom osoblju. Materijale za pakiranje (plastične vrećice, stiropor, itd.) uvijek treba držati izvan dohvata djece, kao potencijalnog uzroka rizika.
Kako biste izbjegli opasno pregrijavanje, potpuno odmotajte kabel za napajanje i izvucite utičnicu iz utičnice kada se uređaj ne koristi.
Prije izvođenja bilo kakvog postupka čišćenja ili održavanja, isključite utičnicu iz utičnice.
Nemojte uranjati uređaj u vodu ili druge tekućine.
Držite uređaj podalje od izvora topline (npr. radijatora).
Ovaj uređaj ne smiju koristiti osobe (uključujući djecu) s ograničenim fizičkim, osjetilnim ili mentalnim sposobnostima, osobe koje nemaju dovoljno iskustva i znanja o uređaju, osim ako ih osoba odgovorna za njihovu sigurnost pomno ne nadzire ili im daje upute o korištenju. uređaja. Djeca se ne smiju igrati s uređajem.
Kada se uređaj mora zbrinuti, preporuča se učiniti ga neispravnim.
Također se preporučuje da one dijelove uređaja koji bi mogli predstavljati opasnost učinite bezopasnima. Ovaj uređaj ne smiju koristiti djeca. Djeca se ne smiju igrati s uređajem. Držite uređaj i njegov kabel dalje od djece mlađe od 8 godina.
Ovaj uređaj mogu koristiti djeca od 8 godina ili starija i osobe s ograničenim fizičkim, osjetilnim ili mentalnim sposobnostima ili osobe koje nemaju dovoljno iskustva i znanja o uređaju, pod uvjetom da su dobile potpune upute o sigurnoj uporabi uređaja. i pod uvjetom da razumiju povezane rizike.

Opća upozorenja
Prije upotrebe uređaja pročitajte sljedeće upute.
Prije i tijekom upotrebe uređaja potrebno je slijediti neke osnovne mjere opreza.
Nakon uklanjanja sve ambalaže provjerite cjelovitost uređaja. U slučaju bilo kakve sumnje, nemojte koristiti uređaj i obratite se stručno kvalificiranom osoblju.

Ambalažni materijali (plastične vrećice, stiropor itd.) moraju se uvijek držati izvan dohvata djece, jer predstavljaju potencijalni uzrok opasnosti.
Ovaj uređaj smije se koristiti samo za rad za koji je izričito namijenjen. Svaka druga upotreba smatra se nepravilnom i stoga opasnom te uzrokuje istek jamstva. Proizvođač ne može biti odgovoran za bilo kakvu štetu uzrokovanu nepravilnom, nepravilnom i nerazumnom upotrebom.
Kako biste izbjegli opasno pregrijavanje, potpuno odmotajte kabel za napajanje i iskopčajte utičnicu iz električne utičnice kada uređaj nije u upotrebi.
Ne uranjajte uređaj u vodu ili druge tekućine.
Držite uređaj dalje od izvora topline (npr. radijatora).
Ovaj uređaj ne smiju koristiti osobe (uključujući djecu) s ograničenim fizičkim, senzornim ili mentalnim sposobnostima, osobe koje nemaju iskustva i znanja o uređaju, osim ako ih osoba odgovorna za njihovu sigurnost pažljivo ne nadzire ili im ne da dobre upute u vezi s korištenjem uređaja.

Djeca se ne smiju igrati s uređajem.
Kada se uređaj mora odložiti, preporučuje se da ga se onesposobi. Također se preporučuje da se oni dijelovi uređaja koji mogu predstavljati opasnost učine bezopasnima. Ovaj uređaj ne smiju koristiti djeca. Uređaj i njegov kabel držite izvan dohvata djece.

Upozorenja u vezi s ugrađenom baterijom
Ovaj proizvod sadrži unutarnju punjivu bateriju koja nije dostupna korisniku. Strogo je zabranjeno pokušati otvoriti uređaj ili ukloniti bateriju, čak i ako postoje vijci ili sastavljeni dijelovi; proizvod je dizajniran da bude zaštićen od neovlaštenog otvaranja. Svaki pokušaj otvaranja uređaja može rezultirati ozbiljnim rizicima od kratkog spoja, pregrijavanja, požara ili tjelesnih ozljeda, kao i učiniti proizvod nesigurnim za korištenje. Punite proizvod samo na način izričito naveden u korisničkom priručniku. Ako kućište uređaja pokazuje bilo kakve otekline ili abnormalnosti, odmah prestanite s korištenjem. Na kraju vijeka trajanja, proizvod se mora neoštećen odnijeti u specijalizirane centre za prikupljanje (EE otpad), gdje će kvalificirano osoblje ukloniti i sigurno zbrinuti bateriju u skladu s važećim lokalnim propisima.

⚠ **Upozorenje: Na vijek trajanja i performanse baterije može utjecati nekoliko čimbenika, uključujući vrijeme rada, uvjete okoline te cikluse punjenja i pražnjenja. Tijekom vremena i duljom upotrebom proizvoda može doći do prirodnog smanjenja performansi baterije.**

Upozorenja o korištenju

Baterija se potpuno puni za otprilike 4 sata, dok je vrijeme rada preko 24 sata na najnižoj razini svjetline.
Proizvod je opremljen zaštitom od preopterećenja kako bi se produžio vijek trajanja baterije.
Zaštitite svjetiljku od kiše. Čuvajte svjetiljku na suhom i sigurnom mjestu.

Opis proizvoda Slika A
1. Glavna jedinica
2. LED dioda funkcije timera
3. LED dioda statusa punjenja
4. Prekidač UKLJUČENO/ISKLJUČENO i podešavanje svjetline
5. Priključak za punjenje (USB Type-C)
6. Kabel za punjenje (USB Type-C)

Punjenje baterije
Umetnite utikač Type-C kabela za punjenje u priključak za punjenje koji se nalazi na bazi. Spojite USB kabel na USB izvor punjenja. LED dioda statusa punjenja, koja se nalazi na prekidaču UKLJUČENO/ISKLJUČENO, zasvijetlit će crveno kako bi naznačila da se proizvod puni. Nakon što je punjenje završeno, LED dioda će postati zelena.
Pažljivo odspojite kabel iz priključka za punjenje. Nemojte povlačiti kabel za napajanje; nježno ga držite i izvucite.

Upute za uporabu
Postavite svjetiljku na ravnu i stabilnu površinu.
Pritisnite prekidač da biste uključili svjetiljku.
Ponovno pritisnite da biste podesili razinu svjetline (10% - 50% - 100%). Četvrtim dodirom svjetiljka će se ugasiti.

Funkcija automatskog uključivanja/isključivanja timera
Svjetiljka je opremljena funkcijom timera koja omogućuje programiranje automatskih ciklusa uključivanja i isključivanja.
Kada je timer aktivan, svjetiljka ostaje upaljena 6 sati zaredom, a zatim se automatski isključuje sljedećih 18 sati. Ciklus se ponavlja svaki dan u isto vrijeme, sve dok se baterija ne isprazni.
Ako se baterija isprazni dok je timer aktivan, funkciju je potrebno ponovno postaviti nakon što se svjetiljka napuni, ako je želite nastaviti koristiti u ovom načinu rada.
Za aktiviranje timera uključite svjetiljku i postavite željenu razinu svjetline, a zatim pritisnite i držite prekidač dok se ne upali plavi LED indikator, što označava da je funkcija aktivirana.
Za deaktiviranje timera ponovno pritisnite i držite prekidač dok se plavi indikator ne ugasi.

⚠ **Upozorenje: ručno isključivanje svjetiljke automatski deaktivira funkciju timera.**

Čišćenje i održavanje
Prije bilo kakvog čišćenja isključite svjetiljku i uvijek je iskopčajte iz električne utičnice.
Površine proizvoda očistite mekom, suhom krpom. Ne koristite otapala, agresivne deterdžente ili abrazivne proizvode jer mogu oštetiti materijale.

Tehnički podaci
0,3 W, 10 lm, 2200 K
Punjiva litijeva baterija 3,7 V - 1050 mAh
USB napajanje: 5 V 1 A

Zbog bilo kakvih razloga poboljšanja, Beper zadržava pravo izmjene ili poboljšanja proizvoda bez ikakve obavijesti.

Europska direktiva 2011/65/EU o otpadnoj električnoj i elektroničkoj opremi (WEEE) zahtijeva da se stari kućanski električni uređaji ne smiju odlagati u uobičajeni nerazvrstani gradski otpad. Stari uređaji moraju se skupljati odvojeno kako bi se optimizirala oporaba i recikliranje materijala koje sadrže i smanjio utjecaj na ljudsko zdravlje i okoliš. Simbol prekrižene kante za otpatke na proizvodu podsjeća vas na vašu obvezu da kada odlažete uređaj mora biti odvojeno prikupljen.

GARANCIJA LIST
Ovaj uređaj je provjeren u tvornici. Od datuma originalne kupnje vrijedi 24-mjesečno jamstvo za greške u materijalu i proizvodnji. Račun o kupnji i jamstveni list moraju se predati zajedno u slučaju jamstvenog zahtjeva.

Jamstvo vrijedi samo uz jamstveni list i dokaz o kupnji (fiskalni račun) na kojem je naznačen datum kupnje i model aparata

Za bilo kakvu tehničku pomoć obratite se izravno prodavaču ili našem glavnom uredu kako bi se očuvala učinkovitost uređaja i NE BILO poništiti jamstvo. Svaka intervencija na ovom uređaju od strane neovlaštenih osoba automatski će poništiti jamstvo.

UVJETI GARANCIJE
Ako uređaj pokaže nedostatke kao rezultat pogrešnog materijala i/ili proizvodnje tijekom jamstvenog razdoblja, jamčimo besplatan popravak pod uvjetom da:

- Aparat je korišten ispravno iu svrhu za koju je namijenjen.
- Aparat nije dirao, inače se ne može održavati.
- Potrebno je predočiti račun o kupnji.
- Uređaj koji pokazuje dosta istrošenost neće biti pokriven ovim jamstvom.

Dakle, bilo koji dio koji bi se mogao slučajno slomiti ili ima vidljive znakove uporabe u potrošnim proizvodima (kao što su lampe, baterije, grijaći elementi…), estetski dijelovi su isključeni iz jamstva, a bilo koji kvar proizašao iz nepoštivanja pravila za korištenje, nemara u korištenju i/ili održavanju uređaja, nepažnje, pogrešne ili nepravilne instalacije, oštećenja tijekom transporta i bilo koje druge štete koja se ne može pripisati dobavljaču.
Za svaki kvar koji se ne može popraviti unutar jamstvenog roka, uređaj će biti besplatno zamijenjen.
U svakom slučaju, ako je dio koji treba zamijeniti zbog kvara, loma ili kvara dodatak i/ili odvojivi dio proizvoda, Beper zadržava pravo zamijeniti samo dotični dio, a ne cijeli proizvod

Obratite se svom distributeru u svojoj zemlji ili odjelu postprodaje.
Pošaljite e-poštu na **assistenza@beper.com** koja će proslijediti vaše upite vašem distributeru.

Splošna opozorila

Pred uporabo naprave preberite naslednja navodila.

Pred uporabo naprave in med njo je treba upoštevati nekaj osnovnih previdnostnih ukrepov.

Ko odstranite vse embalažne materiale, preverite celovitost aparata. V primeru kakršnega koli dvoma naprave ne uporabljajte in se obrnite na strokovno usposobljeno osebje. Embalažni materiali (plastične vrečke, stiropor itd.) morajo biti vedno shranjeni izven dosega otrok, saj lahko povzročijo nevarnost.

Ta aparat se sme uporabljati samo za delovanje, za katero je bil izrecno zasnovan. Vsako drugo uporabo je treba obravnavati kot nepravilno in s tem nevarno, zaradi česar preneha veljati garancija. Proizvajalec ne more biti odgovoren za morebitno škodo, nastalo zaradi nepravilne, neprimerne in nerazumne uporabe.

Da bi se izognili nevarnemu pregrevanju, popolnoma odvijte napajalni kabel in izvlecite vtičnico iz električne vtičnice, ko naprave ne uporabljate. Pred izvajanjem kakršnih koli postopkov čiščenja ali vzdrževanja izvlecite vtičnico iz električne vtičnice.

Naprave ne potapljajte v vodo ali druge tekočine.

Napravo hranite stran od virov ogrevanja (npr. radiatorja).

Tega aparata ne smejo uporabljati osebe (vključno z otroki) z omejenimi fizičnimi, senzoričnimi ali duševnimi sposobnostmi, osebe, ki nimajo izkušenj in znanja o aparatu, razen če jih oseba, odgovorna za njihovo varnost, pozorno opazuje ali jih dobro pouči o uporabi aparata. Otroci se z napravo ne smejo igrati.

Kadar je treba aparat odstraniti, je priporočljivo, da ga onemogočite.

Prav tako je priporočljivo, da se onesposobijo tisti deli naprave, ki bi lahko predstavljali nevarnost.

Te naprave ne smejo uporabljati otroci. Otroci se z napravo ne smejo igrati. Napravo in njen kabel hranite stran od otrok, mlajših od 8 let.

Ta aparat lahko uporabljajo otroci, stari 8 let ali več, in osebe z omejenimi fizičnimi, senzoričnimi ali duševnimi sposobnostmi ali osebe, ki nimajo izkušenj in znanja o aparatu, če so jim bila dana popolna navodila za varno uporabo aparata in če razumejo s tem povezana tveganja.

Splošna opozorila

Pred uporabo naprave preberite naslednja navodila.

Pred in med uporabo naprave je treba upoštevati nekaj osnovnih varnostnih ukrepov.

Po odstranitvi vse embalaže preverite celovitost naprave. V primeru dvoma naprave ne uporabljajte in se obrnite na strokovno usposobljeno osebje. Embalažni materiali (plastične vrečke, stiropor itd.) morajo biti vedno shranjeni izven dosega otrok, saj predstavljajo potencialno nevarnost.

To napravo uporabljajte samo za namene, za katere je bila izrecno zasnovana. Vsaka druga uporaba se šteje za nepravilno in zato nevarno ter povzroči prenehanje garancije. Proizvajalec ne odgovarja za morebitno škodo, ki jo povzroči nepravilna, neprimerna in nerazumna uporaba.

Da bi se izognili nevarnemu pregrevanju, popolnoma odvijte napajalni kabel in izvlecite vtičnico iz električne vtičnice, ko naprave ne uporabljate.

Naprave ne potapljajte v vodo ali druge tekočine.

Napravo hranite stran od virov toplote (npr. radiatorja).

Te naprave ne smejo uporabljati osebe (vključno z otroki) z omejenimi telesnimi, senzoričnimi ali duševnimi sposobnostmi, osebe brez izkušenj in znanja o napravi, razen če jih oseba, odgovorna za njihovo varnost, pozorno nadzoruje ali jim da dobro navodila glede uporabe naprave.

Otroci se ne smejo igrati z napravo.

Ko je treba napravo zavreči, je priporočljivo, da jo onesposobite.

Priporočljivo je tudi, da onesposobite tiste dele naprave, ki bi lahko predstavljali nevarnost. Te naprave ne smejo uporabljati otroci. Napravo in njen kabel hranite izven dosega otrok.

Opozorila glede vgrajene baterije

Ta izdelek vsebuje notranjo polnilno baterijo, ki uporabniku ni dostopna. Strogo prepovedano je poskušati odpreti napravo ali odstraniti baterijo, tudi če so v njej vijaki ali sestavljene komponente; izdelek je zasnovan tako, da je varen pred nedovoljenim odpiranjem. Vsak poskus odpiranja naprave lahko povzroči resno tveganje kratkega stika, pregrevanja, požara ali telesnih poškodb ter povzroči, da je izdelek nevaren za uporabo. Izdelek polnite samo na način, ki je izrecno naveden v uporabniškem priročniku.

Če na ohišju naprave opazite kakršne koli otekline ali nepravilnosti, jo takoj prenehajte uporabljati. Ob koncu uporabne dobe je treba izdelek nepoškodovan odnesti v specializirane zbirne centre (OEEO), kjer bo usposobljeno osebje odstranilo in varno odstranilo baterijo v skladu z veljavnimi lokalnimi predpisi.

⚠ **Opozorilo: Na življenjsko dobo in delovanje baterije lahko vpliva več dejavnikov, vključno s časom delovanja, okoljskimi pogoji ter cikli polnjenja in praznjenja. Sčasoma in pri dolgotrajni uporabi izdelka lahko pride do naravnega zmanjšanja delovanja baterije.**

Opozorila glede uporabe

Baterija se popolnoma napolni v približno 4 urah, medtem ko je čas delovanja pri najnižji stopnji svetlosti več kot 24 ur.
Izdelek je opremljen z zaščito pred preobremenitvijo, ki podaljša življenjsko dobo baterije.
Svetilko zaščitite pred dežjem. Svetilko shranjujte na suhem in varnem mestu.

Opis izdelka Slika A
1. Glavna enota
2. LED dioda za funkcijo časovnika
3. LED dioda za stanje polnjenja
4. Stikalo za VKLOP/IZKLOP in nastavitev svetlosti
5. Polnilna vrata (USB Type-C)
6. Polnilni kabel (USB Type-C)

Polnjenje baterije
Vstavite vtič tipa C polnilnega kabla v polnilna vrata na podstavku. Priključite kabel USB na vir polnjenja USB. LED dioda za stanje polnjenja, ki se nahaja na stikalu za VKLOP/IZKLOP, bo zasvetila rdeče, kar pomeni, da se izdelek polni. Ko je polnjenje končano, bo LED dioda zasvetila zeleno.
Nežno odklopite kabel iz polnilnih vrat. Ne vlecite napajalnega kabla; nežno ga primite in izvlecite.

Navodila za uporabo
Svetilko postavite na ravno in stabilno površino.
Pritisnite stikalo, da vklopite svetilko.
Ponovno pritisnite, da prilagodite raven svetlosti (10 % - 50 % - 100 %). Ob četrtem dotiku se bo svetilka izklopila.

Funkcija samodejnega vklopa/izklopa časovnika
Svetilka je opremljena s funkcijo časovnika, ki omogoča programiranje samodejnih ciklov vklopa in izklopa.
Ko je časovnik aktiven, svetilka sveti 6 ur zaporedoma in se nato za naslednjih 18 ur samodejno izklopi. Cikel se ponavlja vsak dan ob istem času, dokler se baterija ne izprazni.
Če se baterija izprazni, ko je časovnik aktiven, je treba funkcijo ponovno nastaviti, ko svetilko napolnite, če jo želite še naprej uporabljati v tem načinu.
Če želite aktivirati časovnik, vklopite svetilko in nastavite želeno raven svetlosti, nato pritisnite in držite stikalo, dokler se ne prižge modra LED-indikatorska lučka, kar pomeni, da je funkcija aktivirana.
Če želite časovnik deaktivirati, ponovno pritisnite in držite stikalo, dokler modra indikatorska lučka ne ugasne.

⚠ **Opozorilo: ročni izklop svetilke samodejno deaktivira funkcijo časovnika.**

Čiščenje in vzdrževanje
Pred vsakim čiščenjem izklopite svetilko in jo vedno izključite iz električne vtičnice.
Površine izdelka očistite z mehko, suho krpo. Ne uporabljajte topil, agresivnih detergentov ali abrazivnih izdelkov, saj lahko poškodujejo materiale.

Tehnični podatki
0,3 W, 10 lm, 2200 K
Polnilna litijeva baterija 3,7 V - 1050 mAh
Napajanje USB: 5 V 1 A

Zaradi kakršnih koli izboljšav si Beper pridržuje pravico do spremembe ali izboljšave izdelka brez predhodnega obvestila.

Evropska direktiva 2011/65 / EU o odpadni električni in elektronski opremi (OEEO) zahteva, da starih gospodinjskih električnih naprav ne smete odvreči v običajni nesortirani tok komunalnih odpadkov. Stare naprave je treba zbirati ločeno, da se optimizira predelava in recikliranje materialov, ki jih vsebujejo, ter zmanjša vpliv na zdravje ljudi in okolje. Prečrtani simbol “koš za smeti” na izdelku vas opomni na vašo obveznost, da morate odpadke odstranjevati ločeno.

GARANCIJSKO IZJAVA
Ta naprava je bila preverjena v tovarni. Od datuma prvotnega nakupa velja 24-mesečna garancija za materialne in proizvodne napake. V primeru zahtevka za jamstvo je treba predložiti potrdilo o nakupu in potrdilo o garanciji.

Garancija velja samo z garancijskim potrdilom in dokazilom o nakupu (račun) z navedbo datuma nakupa in modela aparata

Za kakršno koli tehnično pomoč se obrnite neposredno na prodajalca ali na naš sedež, da boste ohranili učinkovitost naprave in ne da razveljavili garancijo. Vsak poseg nepooblaščenih oseb na to napravo samodejno razveljavi garancijo.

JAMSTVENI POGOJI
Če naprava v času garancije pokaže napake zaradi napačnega materiala in / ali izdelave, garantiramo brezplačno popravilo pod pogojem, da:

- Naprava je bila pravilno uporabljena in za namen, za katerega je bila namenjena.
- V napravo ni bilo posega, razen v primeru vzdrževati.
- Predložiti je treba račun kot potrdilo o nakupu.
- Garancija ne krije napak, v primerno obrablje.

Zato so vsi deli, ki bi se lahko nenamerno zlomili ali imajo vidne znake uporabe v potrošnih izdelkih (kot so svetilke, baterije, grelni elementi ...), estetski deli izključeni iz garancije in kakršna koli napaka, ki je posledica neupoštevanja pravil za uporabo, malomarnost pri uporabi in / ali vzdrževanju naprave, neprevidnost, napačna ali nepravilna namestitev, škoda med prevozom in katera koli druga škoda, ki je ni mogoče pripisati dobavitelju.
Za vsako napako, ki je ni bilo mogoče odpraviti v garancijskem roku, aparat zamenjamo brezplačno.
V vsakem primeru, če je del, ki ga je treba zamenjati zaradi okvare, dodatek in / ali snemljiv del izdelka, si Beper pridržuje pravico do zamenjave le tistega dela in ne celotnega izdelka.

Obrnite se na svojega distributerja v svoji državi ali na drugem prodajnem oddelku Beper.
E-pošta **assistenza@beper.com**, ki bo posredovala vaša vprašanja vašem distributerju.

Γενικές προειδοποιήσεις

Διαβάστε τις παρακάτω οδηγίες πριν χρησιμοποιήσετε τη συσκευή.

Πριν και κατά τη χρήση της συσκευής, πρέπει να τηρούνται ορισμένες βασικές προφυλάξεις.

Αφού αφαιρέσετε όλα τα υλικά συσκευασίας, ελέγξτε την ακεραιότητα της συσκευής. Σε περίπτωση αμφιβολίας μη χρησιμοποιείτε τη συσκευή και επικοινωνήστε με επαγγελματικά καταρτισμένο προσωπικό. Τα υλικά συσκευασίας (πλαστικές σακούλες, φελιζόλ κ.λπ.) πρέπει πάντα να φυλάσσονται μακριά από παιδιά, ως πιθανή αιτία κινδύνου.

Όταν η χρήση τους είναι απαραίτητη, χρησιμοποιείτε μόνο προσαρμογείς και προεκτάσεις καλωδίου σύμφωνα με τους ισχύοντες κανονισμούς ασφαλείας.

Αυτή η συσκευή πρέπει να χρησιμοποιείται μόνο για τη λειτουργία για την οποία έχει σχεδιαστεί ρητά. Οποιαδήποτε άλλη χρήση πρέπει να θεωρείται εσφαλμένη και επομένως επικίνδυνη, προκαλώντας τη λήξη της εγγύησης. Ο κατασκευαστής δεν μπορεί να θεωρηθεί υπεύθυνος για οποιαδήποτε ζημιά που προκαλείται από εσφαλμένη, ακατάλληλη και παράλογη χρήση.

Για να αποφύγετε την επικίνδυνη υπερθέρμανση, ξετυλίξτε τελείως το καλώδιο ρεύματος και αποσυνδέστε τη συσκευή από την πρίζα όταν δεν χρησιμοποιείται.

Πριν πραγματοποιήσετε οποιαδήποτε εργασία καθαρισμού ή συντήρησης, αποσυνδέστε τη συσκευή από την πρίζα.

Μη βυθίζετε τη συσκευή σε νερό ή άλλα υγρά.

Κρατήστε τη συσκευή μακριά από πηγές θέρμανσης (π.χ. καλοριφέρ).

Αυτή η συσκευή δεν πρέπει να χρησιμοποιείται από άτομα (συμπεριλαμβανομένων παιδιών) με περιορισμένες σωματικές, αισθητηριακές ή διανοητικές ικανότητες, από άτομα που δεν έχουν εμπειρία και γνώση της συσκευής, εκτός εάν παρακολουθούνται στενά ή καθοδηγούνται προσεκτικά από άτομο υπεύθυνο για την ασφάλειά τους σχετικά με τη χρήση της συσκευής.

Τα παιδιά δεν πρέπει να παίζουν με τη συσκευή.

Όταν η συσκευή πρέπει να απορριφθεί, συνιστάται να την θέσετε εκτός λειτουργίας.

Συνιστάται επίσης να καταστήσετε αβλαβή εκείνα τα μέρη της συσκευής που ενδέχεται να αποτελούν κίνδυνο.

Αυτή η συσκευή δεν πρέπει να χρησιμοποιείται από παιδιά. Τα παιδιά δεν πρέπει να παίζουν με τη συσκευή. Κρατήστε τη συσκευή και το καλώδιο της μακριά από παιδιά κάτω των 8 ετών.

Αυτή η συσκευή μπορεί να χρησιμοποιηθεί από παιδιά 8 ετών και άνω και από άτομα με περιορισμένες σωματικές, αισθητηριακές ή νοητικές ικανότητες ή από άτομα που δεν έχουν εμπειρία και γνώση της συσκευής, υπό την προϋπόθεση ότι τους έχουν δοθεί πλήρεις οδηγίες σχετικά με την ασφαλή χρήση της συσκευής και υπό την προϋπόθεση ότι κατανοούν τους σχετικούς κινδύνους.

Γενικές προειδοποιήσεις

Διαβάστε τις ακόλουθες οδηγίες πριν χρησιμοποιήσετε τη συσκευή.

Πριν και κατά τη διάρκεια της χρήσης της συσκευής, πρέπει να ακολουθήσετε ορισμένες βασικές προφυλάξεις.

Αφού αφαιρέσετε όλα τα υλικά συσκευασίας, ελέγξτε την ακεραιότητα της συσκευής. Σε περίπτωση αμφιβολίας, μην χρησιμοποιήσετε τη συσκευή και επικοινωνήστε με επαγγελματικά καταρτισμένο προσωπικό. Τα υλικά συσκευασίας (πλαστικές σακούλες, φελιζόλ κ.λπ.) πρέπει πάντα να φυλάσσονται μακριά από παιδιά, καθώς ενδέχεται να προκαλέσουν κίνδυνο.

Η συσκευή αυτή πρέπει να χρησιμοποιείται μόνο για τη λειτουργία για την οποία έχει σχεδιαστεί ρητά. Οποιαδήποτε άλλη χρήση θεωρείται λανθασμένη και επομένως επικίνδυνη, προκαλώντας τη λήξη της εγγύησης. Ο κατασκευαστής δεν φέρει ευθύνη για τυχόν ζημιές που προκαλούνται από λανθασμένη, ακατάλληλη και παράλογη χρήση.

Για να αποφύγετε την επικίνδυνη υπερθέρμανση, ξετυλίξτε εντελώς το καλώδιο τροφοδοσίας και αποσυνδέστε την πρίζα από την πρίζα όταν η συσκευή δεν χρησιμοποιείται.

Μην βυθίζετε τη συσκευή σε νερό ή άλλα υγρά.

Κρατήστε τη συσκευή μακριά από πηγές θέρμανσης (π.χ. καλοριφέρ).

Αυτή η συσκευή δεν πρέπει να χρησιμοποιείται από άτομα (συμπεριλαμβανομένων των παιδιών) με περιορισμένες σωματικές, αισθητηριακές ή νοητικές ικανότητες, από άτομα που δεν έχουν εμπειρία και γνώση της συσκευής, εκτός εάν παρακολουθούνται στενά ή έχουν λάβει σωστές οδηγίες από άτομο υπεύθυνο για την ασφάλειά τους σχετικά με τη χρήση της συσκευής.

Τα παιδιά δεν πρέπει να παίζουν με τη συσκευή.
Όταν η συσκευή πρέπει να απορριφθεί, συνιστάται να την απενεργοποιήσετε.
Συνιστάται επίσης να ακινητοποιήσετε τα μέρη της συσκευής που ενδέχεται να αποτελέσουν κίνδυνο. Αυτή η συσκευή δεν πρέπει να χρησιμοποιείται από παιδιά. Κρατήστε τη συσκευή και το καλώδιό της μακριά από παιδιά.

Προειδοποιήσεις σχετικά με την ενσωματωμένη μπαταρία

Αυτό το προϊόν περιέχει μια εσωτερική επαναφορτιζόμενη μπαταρία στην οποία δεν έχει πρόσβαση ο χρήστης. Απαγορεύεται αυστηρά η προσπάθεια ανοίγματος της συσκευής ή αφαίρεσης της μπαταρίας, ακόμη και αν υπάρχουν βίδες ή συναρμολογημένα εξαρτήματα. Το προϊόν έχει σχεδιαστεί για να είναι ασφαλές σε περίπτωση παραβίασης. Οποιαδήποτε προσπάθεια ανοίγματος της συσκευής μπορεί να οδηγήσει σε σοβαρούς κινδύνους βραχυκυκλώματος, υπερθέρμανσης, πυρκαγιάς ή τραυματισμού, καθώς και να καταστήσει το προϊόν μη ασφαλές για χρήση. Επαναφορτίστε το προϊόν μόνο με τον τρόπο που αναφέρεται ρητά στο εγχειρίδιο χρήστη. Εάν το σώμα της συσκευής εμφανίσει πρήξιμο ή ανωμαλίες, διακόψτε αμέσως τη χρήση του. Στο τέλος της ωφέλιμης ζωής του, το προϊόν πρέπει να μεταφερθεί άθικτο σε εξειδικευμένα κέντρα συλλογής (ΑΗΗΕ), όπου εξειδικευμένο προσωπικό θα αφαιρέσει και θα απορρίψει με ασφάλεια την μπαταρία σύμφωνα με τους ισχύοντες τοπικούς κανονισμούς.

⚠ **Προειδοποίηση: Η διάρκεια ζωής και η απόδοση της μπαταρίας ενδέχεται να επηρεαστούν από διάφορους παράγοντες, όπως ο χρόνος λειτουργίας, οι περιβαλλοντικές συνθήκες και οι κύκλοι φόρτισης και εκφόρτισης. Με την πάροδο του χρόνου και με παρατεταμένη χρήση του προϊόντος, ενδέχεται να σημειωθεί φυσική μείωση της απόδοσης της μπαταρίας.**

Προειδοποιήσεις χρήσης

Η μπαταρία επαναφορτίζεται πλήρως σε περίπου 4 ώρες, ενώ ο χρόνος λειτουργίας είναι πάνω από 24 ώρες στο χαμηλότερο επίπεδο φωτεινότητας.
Το προϊόν είναι εξοπλισμένο με προστασία υπερφόρτωσης για να βοηθήσει στην παράταση της διάρκειας ζωής της μπαταρίας.
Προστατέψτε τη λάμπα από τη βροχή. Αποθηκεύστε τη λάμπα σε ξηρό και ασφαλές μέρος.

Περιγραφή προϊόντος Σχήμα A
1. Κύρια μονάδα
2. LED λειτουργίας χρονοδιακόπτη
3. LED κατάστασης φόρτισης
4. Διακόπτης ON/OFF και ρύθμιση φωτεινότητας
5. Θύρα φόρτισης (USB Type-C)
6. Καλώδιο φόρτισης (USB Type-C)

Φόρτιση μπαταρίας
Εισάγετε το βύσμα Type-C του καλωδίου φόρτισης στη θύρα φόρτισης που βρίσκεται στη βάση. Συνδέστε το καλώδιο USB σε μια πηγή φόρτισης USB. Η LED κατάστασης φόρτισης, που βρίσκεται στον διακόπτη ON/OFF, θα ανάψει με κόκκινο χρώμα για να υποδείξει ότι το προϊόν φορτίζει. Μόλις ολοκληρωθεί η φόρτιση, η LED θα γίνει πράσινη.
Αποσυνδέστε απαλά το καλώδιο από τη θύρα φόρτισης. Μην τραβάτε το καλώδιο τροφοδοσίας. Κρατήστε απαλά και αφαιρέστε το βύσμα.

Οδηγίες χρήσης
Τοποθετήστε τη λάμπα σε μια επίπεδη και σταθερή επιφάνεια.
Πατήστε τον διακόπτη για να ανάψετε τη λάμπα.
Πατήστε ξανά για να ρυθμίσετε το επίπεδο φωτεινότητας (10% - 50% - 100%). Με το τέταρτο άγγιγμα, η λάμπα θα σβήσει.

Λειτουργία αυτόματου χρονοδιακόπτη ενεργοποίησης/απενεργοποίησης
Η λάμπα είναι εξοπλισμένη με λειτουργία χρονοδιακόπτη που επιτρέπει τον προγραμματισμό αυτόματων κύκλων ενεργοποίησης και απενεργοποίησης.
Όταν ο χρονοδιακόπτης είναι ενεργός, η λάμπα παραμένει αναμμένη για 6 συνεχόμενες ώρες και στη συνέχεια σβήνει αυτόματα για τις επόμενες 18 ώρες. Ο κύκλος επαναλαμβάνεται κάθε μέρα την ίδια ώρα, μέχρι να εξαντληθεί η φόρτιση της μπαταρίας.
Εάν η μπαταρία εξαντληθεί ενώ ο χρονοδιακόπτης είναι ενεργός, η λειτουργία θα πρέπει να ρυθμιστεί ξανά μόλις η λάμπα επαναφορτιστεί, εάν θέλετε να συνεχίσετε να τη χρησιμοποιείτε σε αυτήν τη λειτουργία.
Για να ενεργοποιήσετε τον χρονοδιακόπτη, ενεργοποιήστε τη λάμπα και ρυθμίστε το επιθυμητό επίπεδο φωτεινότητας και, στη συνέχεια, πατήστε παρατεταμένα τον διακόπτη μέχρι να ανάψει η μπλε ενδεικτική λυχνία LED, υποδεικνύοντας ότι η λειτουργία έχει ενεργοποιηθεί.
Για να απενεργοποιήσετε τον χρονοδιακόπτη, πατήστε παρατεταμένα τον διακόπτη ξανά μέχρι να σβήσει η μπλε ενδεικτική λυχνία.

⚠ **Προειδοποίηση: η χειροκίνητη απενεργοποίηση της λάμπας απενεργοποιεί αυτόματα τη λειτουργία χρονοδιακόπτη.**

Καθαρισμός και συντήρηση
Πριν από οποιαδήποτε εργασία καθαρισμού, απενεργοποιήστε τη λάμπα και αποσυνδέστε την πάντα από την πρίζα.
Καθαρίστε τις επιφάνειες του προϊόντος με ένα μαλακό, στεγνό πανί. Μην χρησιμοποιείτε διαλύτες, επιθετικά απορρυπαντικά ή λειαντικά προϊόντα, καθώς ενδέχεται να προκαλέσουν ζημιά στα υλικά.

Τεχνικά δεδομένα
0,3W, 10 lm, 2200 K
Επαναφορτιζόμενη μπαταρία λιθίου 3,7V - 1050 mAh
Τροφοδοτικό USB: 5V 1A

Για οποιουσδήποτε λόγους βελτίωσης, η Beper διατηρεί το δικαίωμα να τροποποιήσει ή να βελτιώσει το προϊόν χωρίς καμία ειδοποίηση.

Η Ευρωπαϊκή Οδηγία 2011/65/EU σχετικά με τα απόβλητα ειδών ηλεκτρικού και ηλεκτρονικού εξοπλισμού, προβλέπει ότι παλαιές οικιακές ηλεκτρικές συσκευές δεν πρέπει να απορρίπτονται μαζί με τα υπόλοιπα αστικά απόβλητα. Οι παλιές συσκευές πρέπει να συλλέγονται χωριστά, προκειμένου να βελτιστοποιηθεί η ανάκτηση και ανακύκλωση των υλικών που περιέχουν, καθώς και τη μείωση των επιπτώσεων στην ανθρώπινη υγεία και το περιβάλλον. Το σύμβολο διαγραμμένο “δοχείο αποβλήτων” στο προϊόν υπενθυμίζει σε σας την υποχρέωσή σας, πως όταν επιθυμείτε να πετάξετε τη συσκευή, πρέπει να συλλέγεται ξεχωριστά.

ΌΡΟΙ ΕΓΓΎΗΣΗΣ

Αγαπητέ/ή πελάτη,
Σας ευχαριστούμε που αγοράσατε αυτό το προϊόν. Σε περίπτωση που το προϊόν που διαθέτετε απαιτεί service βάσει εγγύησης, επικοινωνήστε με το κεντρικό service μας.

Για την αποφυγή της άσκοπης αναστάτωσης, σας συμβουλεύουμε να διαβάσετε προσεκτικά τα εγχειρίδια χρήστη πριν να επικοινωνήσετε με το service μας.

Τα προϊόντα καλύπτονται με εγγύηση έναντι οποιουδήποτε κατασκευαστικού ελαττώματος για 2 χρόνια από την ημερομηνία της αρχικής αγοράς. Εάν κατά τη διάρκεια αυτής της περιόδου το προϊόν αποδειχθεί ελαττωματικό λόγω ακαταλληλότητας υλικού ή ποιότητας εργασίας, το κεντρικό service θα επιδιορθώσει ή θα αντικαταστήσει (κατά την αποκλειστική του κρίση) το προϊόν βάσει των ορίων και συνθηκών που ορίζονται πιο κάτω, χωρίς χρέωση για την εργασία και τα ανταλλακτικά:

1. Η εγγύηση ισχύει υπό την προϋπόθεση ότι το προϊόν χρησιμοποιείται και συντηρείται σύμφωνα με τις οδηγίες της κατασκευαστικής εταιρείας.
2. Η εγγύηση παρέχεται μόνο με την προσκόμιση του προϊόντος μαζί με το αρχικό τιμολόγιο ή την απόδειξη αγοράς, όπου θα δηλώνεται η ημερομηνία αγοράς και ο τύπος του προϊόντος.
3. Η εγγύηση δεν θα ισχύσει σε περίπτωση :

Ζημίας που προκαλείται λόγω κακής χρήσης συμπεριλαμβανομένης, ενδεικτικά, της μη χρήσης του προϊόντος για το σκοπό για τον οποίο προορίζεται ή σύμφωνα με τις οδηγίες χρήστη που αφορούν τη σωστή χρήση και συντήρηση, καθώς και της εγκατάστασης ή χρήσης του προϊόντος χωρίς να τηρούνται τα ισχύοντα πρότυπα ασφαλείας στη χώρα που χρησιμοποιείται.

Ζημίας που προκαλείται λόγω ατυχημάτων, συμπεριλαμβανομένων, ενδεικτικά, κεραυνού, ύδατος, πυρός, κατάχρησης ή αμέλειας.
Μετατροπής, παραμόρφωσης, μη δυνατότητας ανάγνωσης ή αφαίρεσης του μοντέλου ή του σειριακού αριθμού από το προϊόν.

Ζημίας που προκαλείται από επιδιορθώσεις ή ρυθμίσεις που έχουν πραγματοποιηθεί από μη εξουσιοδοτημένα άτομα ή εταιρείες service.
Ελαττωμάτων σε οποιοδήποτε σύστημα με το οποίο έχει ενοποιηθεί ή χρησιμοποιείται το προϊόν.

Επικοινωνηστε με τον επισημο διανομεα της beper στην χωρα σας ή me το τμημα υποστηριξης της Beper στο e-mail **assistenza@beper.com**
Το οποιο θα προωθησει το αιτημα σας στον επισημο διανομεα της Beper της χωρας σας.

Avertizări generale

Citiți următoarele instrucțiuni înainte de utilizarea aparatului.

Înainte și în timpul utilizării aparatului, trebuie respectate unele măsuri de precauții de bază.

După îndepărtarea tuturor materialelor de ambalare, verificați integritatea aparatului. În caz de îndoială, nu utilizați aparatul și contactați personal calificat profesional. Materialele de ambalare (pungi de plastic, spumă de polistiren, etc.) trebuie ținute întotdeauna în afara ariei de acces al copiilor, ca potențială cauză de risc.

Acest aparat trebuie utilizat numai pentru operațiunea pentru care a fost conceput în mod expres. Orice alt tip de utilizare se consideră a fi incorectă și deci periculoasă, cauzând pierderea garanției. Producătorul nu poate fi făcut responsabil pentru daunele cauzate de o utilizare incorectă, improprie și nerezonabilă.

Pentru a evita supraîncălzirea periculoasă derulați complet cablul de alimentare și deconectați ștecherul de la priză când aparatul nu este utilizat.

Înainte de a efectua orice operațiune de curățare ori întreținere, deconectați ștecherul de la priză.

Nu cufundați aparatul în apă sau alte lichide.

Țineți aparatul departe de surse de căldură (de ex. calorifer).

Acest aparat nu trebuie folosit de persoane (inclusiv copii) cu capacități fizice, senzoriale sau mentale limitate, de către persoane lipsite de experiență și cunoștințe despre aparat, cu excepția cazului în care sunt supravegheate îndeaproape sau bine instruite de către o persoană responsabilă de siguranța lor în ceea ce privește utilizarea aparatului.

Copiii nu trebuie să se joace cu aparatul.

Atunci când aparatul trebuie aruncat, se recomandă ca acesta să fie nefuncțional.

De asemenea, se recomandă să faceți inofensive acele părți ale aparatului care pot constitui un pericol.

Acest aparat nu trebuie folosit de persoane (inclusiv copii) cu capacități fizice, senzoriale sau mentale limitate, de către persoane lipsite de experiență și cunoștințe despre aparat, cu excepția cazului în care sunt supravegheate îndeaproape sau bine instruite de către o persoană responsabilă de siguranța lor în ceea ce privește utilizarea aparatului.

Copiii nu trebuie să se joace cu aparatul.

Atunci când aparatul trebuie aruncat, se recomandă ca acesta să fie nefuncțional.

De asemenea, se recomandă să faceți inofensive acele părți ale aparatului care pot constitui un pericol. Acest aparat nu trebuie folosit de copii. Copiii nu trebuie să se joace cu aparatul. Țineți aparatul și cablul acestuia departe de copiii cu vârsta sub 8 ani.

Acest aparat poate fi utilizat de către copii cu vârsta de 8 ani sau mai mult și de către persoane cu capacități fizice, senzoriale sau mentale limitate sau de către persoane care nu au experiență și cunoștințe despre aparat, cu condiția să li se ofere instrucțiuni complete privind utilizarea în siguranță a aparatului și cu condiția să înțeleagă riscurile aferente.

Avertismente generale

Citiți următoarele instrucțiuni înainte de a utiliza aparatul.

Înainte și în timpul utilizării aparatului, trebuie respectate câteva precauții de bază.

După îndepărtarea tuturor materialelor de ambalare, verificați integritatea aparatului. În caz de dubiu, nu utilizați aparatul și contactați personal calificat. Materialele de ambalare (pungi de plastic, polistiren etc.) trebuie ținute întotdeauna departe de copii, deoarece reprezintă o potențială cauză de risc.

Acest aparat trebuie utilizat numai pentru operațiunea pentru care a fost conceput în mod expres. Orice altă utilizare este considerată incorectă și, prin urmare, periculoasă, ducând la expirarea garanției. Producătorul nu poate fi tras la răspundere pentru daunele cauzate de utilizarea incorectă, necorespunzătoare și nerezonabilă.

Pentru a evita supraîncălzirea periculoasă, derulați complet cablul de alimentare și deconectați priza de la priză atunci când aparatul nu este utilizat. Nu scufundați aparatul în apă sau alte lichide.

Țineți aparatul departe de surse de căldură (de exemplu, calorifere).

Acest aparat nu trebuie utilizat de către persoane (inclusiv copii) cu capacități fizice, senzoriale sau mentale limitate, de către persoane care nu au experiență și cunoștințe despre aparat, cu excepția cazului în care sunt supravegheate îndeaproape sau instruite corespunzător de către o persoană responsabilă pentru siguranța lor cu privire la utilizarea aparatului.

Copiii nu trebuie să se joace cu aparatul.
Când aparatul trebuie aruncat, se recomandă scoaterea din uz a acestuia.
De asemenea, se recomandă scoaterea din uz a acelor părți ale aparatului care pot constitui un pericol. Acest aparat nu trebuie utilizat de către copii. Nu lăsați aparatul și cablul acestuia la îndemâna copiilor.

Avertismente privind bateria încorporată
Acest produs conține o baterie internă reîncărcabilă care nu este accesibilă utilizatorului. Este strict interzisă încercarea de a deschide dispozitivul sau de a scoate bateria, chiar dacă există șuruburi sau componente asamblate; produsul este conceput să fie rezistent la manipulare. Orice încercare de a deschide dispozitivul poate duce la riscuri grave de scurtcircuit, supraîncălzire, incendiu sau vătămare corporală, precum și la imposibilitatea utilizării produsului. Reîncărcați produsul numai în modul indicat în mod expres în manualul de utilizare. Dacă corpul dispozitivului prezintă umflături sau anomalii, încetați imediat utilizarea acestuia. La sfârșitul duratei sale de viață, produsul trebuie dus intact la centre specializate de colectare (DEEE), unde personal calificat va îndepărta și elimina bateria în siguranță, în conformitate cu reglementările locale în vigoare.

⚠ **Avertisment: Durata de viață și performanța bateriei pot fi afectate de mai mulți factori, inclusiv timpul de funcționare, condițiile de mediu și ciclurile de încărcare și descărcare. În timp și în cazul utilizării prelungite a produsului, poate apărea o scădere naturală a performanței bateriei.**

Avertismente privind utilizarea
Bateria se reîncarcă complet în aproximativ 4 ore, în timp ce timpul de funcționare este de peste 24 de ore la cel mai scăzut nivel de luminozitate.
Produsul este echipat cu protecție la supraîncărcare pentru a ajuta la prelungirea duratei de viață a bateriei.
Păstrați lampa protejată de ploaie. Depozitați lampa într-un loc uscat și sigur.

Descrierea produsului Fig. A
1. Unitate principală
2. LED funcție temporizator
3. LED stare încărcare
4. Comutator PORNIT/OPRIT și reglare luminozitate
5. Port încărcare (USB Tip-C)
6. Cablu încărcare (USB Tip-C)

Încărcarea bateriei
Introduceți mufa Tip-C a cablului de încărcare în portul de încărcare situat pe bază. Conectați cablul USB la o sursă de încărcare USB. LED-ul de stare încărcare, situat pe comutatorul PORNIT/OPRIT, se va aprinde în roșu pentru a indica faptul că produsul se încarcă. După finalizarea încărcării, LED-ul se va aprinde verde.
Deconectați ușor cablul de la portul de încărcare. Nu trageți de cablul de alimentare; țineți ușor și scoateți ștecherul.

Instrucțiuni de utilizare
Așezați lampa pe o suprafață plană și stabilă.
Apăsați comutatorul pentru a porni lampa.
Apăsați din nou pentru a regla nivelul de luminozitate (10% - 50% - 100%). La a patra atingere, lampa se va stinge.

Funcție temporizator automat de pornire/oprire
Lampa este echipată cu o funcție temporizator care permite programarea ciclurilor automate de pornire și oprire.
Când temporizatorul este activ, lampa rămâne aprinsă timp de 6 ore consecutive și apoi se stinge automat pentru următoarele 18 ore. Ciclul se repetă în fiecare zi la aceeași oră, până când bateria se descarcă.
Dacă bateria se descarcă în timp ce temporizatorul este activ, funcția va trebui setată din nou odată ce lampa a fost reîncărcată, dacă doriți să continuați să o utilizați în acest mod.
Pentru a activa temporizatorul, porniți lampa și setați nivelul de luminozitate dorit, apoi apăsați și mențineți apăsat comutatorul până când indicatorul LED albastru se aprinde, indicând faptul că funcția a fost activată.
Pentru a dezactiva temporizatorul, apăsați și mențineți apăsat din nou comutatorul până când indicatorul luminos albastru se stinge.

⚠ **Atenție: oprirea manuală a lămpii dezactivează automat funcția temporizatorului.**

Curățare și întreținere
Înainte de orice operațiune de curățare, opriți lampa și deconectați-o întotdeauna de la priză.
Curățați suprafețele produsului cu o cârpă moale și uscată. Nu utilizați solvenți, detergenți agresivi sau produse abrazive, deoarece acestea pot deteriora materialele.

Date tehnice
0,3 W, 10 lm, 2200 K
Baterie litiu reîncărcabilă 3,7 V - 1050 mAh
Alimentare USB: 5 V 1 A

Pentru orice motive de îmbunătățire, Beper își rezervă dreptul de a modifica ori îmbunătăți produsul fără nicio notificare.

Directiva Europeană 2011/65/EU privind Deșeurile de echipamente electrice și electronice (DEEE), pretinde ca electrocasnicele să nu pot fi scoase din uz prin deșeurile normale nesortate. Aparatele vechi trebuie colectate separat pentru a optimiza restabilirea și reciclarea materialelor pe care le conține și pentru a reduce impactul asupra sănătății umane și asupra mediului. Simbolul tomberonului cu roți barat de pe produs vă amintește de obligația dvs referitoare la scoaterea din uz a unui aparat, și anume că acesta trebuie colectat separat.

CERTIFICAT DE GARANȚIE

Acest aparat a fost verificat în fabrică. De la data achiziționării originale se aplică o garanție de 24 luni la material și defecte de producție. Bonul fiscal trebuie predat împreună cu certificatul de garanție în cazul unei reclamații.

Garanția este valabilă numai cu un certificat de garanție și bon fiscal pe care apare data achiziționării și modelul aparatului.

Pentru orice asistență tehnică, vă rugăm contactați direct vânzătorul sau sediul nostru central pentru a păstra eficiența aparatului și pentru a NU anula garanția.

CONDIȚII DE GARANȚIE

Dacă aparatul prezintă defecțiuni ale materialelor defecte și/sau producție în timpul perioadei de garanție, noi vă garantăm reparația gratuită în condițiile în care:

- Aparatul a fost folosit corespunzător și conform scopului pentru care a fost creat.
- Aparatul nu a fost modificat.
- Bonul fiscal trebuie prezentat.
- Uzura normală și excesivp nu face obiectul garanției.

De aceea orice parte care ar putea fi ruptă accidental sau prezintă semne vizibile de uzură la produsele consumabile (precum la lămpi, baterii, elemente de încălzire ...) părțile estetice sunt excluse din garanție și orice defect rezultat din nerespectarea regulilor privind utilizarea, neglijența în folosire și/sau întreținerea aparatului, nepăsare, greșeală sau instalare improprie, deteriorare în timpul transportului și orice altă deteriorare neatributabile pentru furnizor.
Pentru orice defecțiune care nu poate fi reparată în perioada de garanție, aparatul va fi înlocuit gratuit. În orice caz, dacă partea care trebuie înlocuită din cauza defecțiunilor, ruperii sau funcționării eronate este un accesoriu și/sau o parte detașabilă a produsului, Beper își rezervă dreptul de a înlocui numai partea defectată și nu întreg produsul.

Chiar și după expirarea garanției acordăm întotdeauna atenție reparațiilor aparatelor defectate. Pentru suport tehnic și/sau reparații după perioada de garanție ne puteți contacta direct la adresa de mai jos:

Contactați distribuitorul din țara dvs. Sau departamentul de vânzări Beper.
E-mail **assistenza@beper.com** care va trimite mai departe ancheta la distribuitorul dvs.

Obecná varování

Před použitím spotřebiče si přečtěte následující pokyny.

Před použitím spotřebiče a během něj je třeba dodržovat některá základní bezpečnostní opatření.

Po odstranění všech obalových materiálů zkontrolujte neporušenost spotřebiče. V případě jakýchkoli pochybností spotřebič nepoužívejte a obraťte se na odborně kvalifikovaný personál. Obalové materiály (plastové sáčky, polystyren apod.) musí být vždy uloženy mimo dosah dětí, protože mohou být příčinou rizika.

Tento spotřebič se smí používat pouze k provozu, pro který byl výslovně navržen. Jakékoli jiné použití je třeba považovat za nesprávné, a tudíž nebezpečné, což způsobuje zánik záruky. Výrobce nenese odpovědnost za škody způsobené nesprávným, nevhodným a nepřiměřeným používáním.

Abyste zabránili nebezpečnému přehřátí, zcela odviňte napájecí kabel a odpojte zástrčku ze zásuvky, pokud spotřebič nepoužíváte.

Před prováděním jakéhokoli čištění nebo údržby odpojte zástrčku od elektrické zásuvky. Neponořujte spotřebič do vody nebo jiných tekutin.

Spotřebič udržujte mimo dosah zdrojů tepla (např. radiátoru).

Tento spotřebič nesmí používat osoby (včetně dětí) s omezenými fyzickými, smyslovými nebo duševními schopnostmi, osoby, které nemají zkušenosti a znalosti o spotřebiči, pokud nejsou pod přísným dohledem nebo nejsou dobře poučeny osobou odpovědnou za jejich bezpečnost ohledně používání spotřebiče.

Děti si se spotřebičem nesmí hrát.

Pokud je nutné spotřebič zlikvidovat, doporučuje se, aby byl nefunkční.

Doporučuje se rovněž zneškodnit ty části spotřebiče, které by mohly představovat nebezpečí.

Tento spotřebič nesmí používat děti. Děti si se spotřebičem nesmí hrát. Spotřebič a jeho kabel uchovávejte mimo dosah dětí mladších 8 let.

Tento spotřebič mohou používat děti od 8 let a osoby s omezenými fyzickými, smyslovými nebo duševními schopnostmi nebo osoby, které nemají dostatek zkušeností a znalostí o spotřebiči, pokud jim byly poskytnuty úplné pokyny týkající se bezpečného používání spotřebiče a pokud rozumí souvisejícím rizikům.

Obecná upozornění

Před použitím spotřebiče si přečtěte následující pokyny.

Před a během používání spotřebiče je nutné dodržovat několik základních bezpečnostních opatření.

Po odstranění všech obalových materiálů zkontrolujte neporušenost spotřebiče. V případě jakýchkoli pochybností spotřebič nepoužívejte a obraťte se na odborně kvalifikovaný personál. Obalové materiály (plastové sáčky, polystyren atd.) musí být vždy uchovávány mimo dosah dětí, protože mohou představovat riziko.

Tento spotřebič smí být používán pouze k účelu, pro který byl výslovně určen. Jakékoli jiné použití je považováno za nesprávné a nebezpečné a má za následek zánik záruky. Výrobce nenese odpovědnost za žádné škody způsobené nesprávným, nevhodným a nepřiměřeným použitím.

Abyste předešli nebezpečnému přehřátí, zcela odviňte napájecí kabel a odpojte zásuvku ze zásuvky, když spotřebič nepoužíváte.

Neponořujte spotřebič do vody ani jiných kapalin.

Udržujte spotřebič mimo dosah zdrojů tepla (např. radiátoru).

Tento spotřebič nesmí používat osoby (včetně dětí) s omezenými fyzickými, smyslovými nebo duševními schopnostmi, osoby bez zkušeností a znalostí o spotřebiči, pokud nejsou pod pečlivým dohledem nebo řádně poučeny osobou odpovědnou za jejich bezpečnost ohledně používání spotřebiče.

Děti si se spotřebičem nesmí hrát.

Pokud je nutné spotřebič zlikvidovat, doporučuje se jej vyřadit z provozu.

Doporučuje se také zneškodnit ty části spotřebiče, které by mohly představovat nebezpečí. Tento spotřebič nesmí používat děti. Uchovávejte spotřebič a jeho kabel mimo dosah dětí.

Upozornění týkající se vestavěné baterie

Tento výrobek obsahuje vnitřní dobíjecí baterii, která není uživateli přístupná. Je přísně zakázáno pokoušet se otevřít zařízení nebo vyjmout baterii, a to i v případě, že jsou na něm šrouby nebo smontované součásti; výrobek je navržen tak, aby byl chráněn proti neoprávněné manipulaci. Jakýkoli pokus o otevření zařízení může vést k vážnému riziku zkratu, přehřátí, požáru nebo zranění osob a také k tomu, že výrobek bude nebezpečný pro použití. Výrobek nabíjejte pouze způsobem výslovně uvedeným v uživatelské příručce.

Pokud tělo zařízení vykazuje jakékoli otoky nebo abnormality, okamžitě jej přestaňte používat. Na konci jeho životnosti musí být výrobek odvezen neporušený do specializovaných sběrných dvorů (OEEZ), kde kvalifikovaný personál baterii vyjme a bezpečně zlikviduje v souladu s platnými místními předpisy.

⚠ **Varování: Životnost a výkon baterie mohou být ovlivněny několika faktory, včetně doby provozu, podmínek prostředí a cyklů nabíjení a vybíjení. Postupem času a při delším používání výrobku může dojít k přirozenému poklesu výkonu baterie.**

Varování před používáním

Baterie se plně nabije přibližně za 4 hodiny, zatímco doba provozu při nejnižší úrovni jasu je více než 24 hodin.
Výrobek je vybaven ochranou proti přetížení, která pomáhá prodloužit životnost baterie. Chraňte lampu před deštěm. Lampu skladujte na suchém a bezpečném místě.

Popis produktu Obr. A
1. Hlavní jednotka
2. LED dioda funkce časovače
3. LED dioda stavu nabíjení
4. Vypínač ZAP/VYP a nastavení jasu
5. Nabíjecí port (USB typu C)
6. Nabíjecí kabel (USB typu C)

Nabíjení baterie
Zasuňte zástrčku typu C nabíjecího kabelu do nabíjecího portu umístěného na základně. Připojte kabel USB ke zdroji nabíjení USB. LED dioda stavu nabíjení, která se nachází na vypínači ZAP/VYP, se rozsvítí červeně, což znamená, že se produkt nabíjí. Po dokončení nabíjení se LED dioda rozsvítí zeleně.
Jemně odpojte kabel od nabíjecího portu. Netahejte za napájecí kabel; jemně jej držte a vyjměte.

Návod k použití
Umístěte lampu na rovný a stabilní povrch.
Stisknutím vypínače lampu zapněte. Dalším stisknutím upravte úroveň jasu (10 % - 50 % - 100 %). Po čtvrtém dotyku lampa zhasne.

Funkce automatického časovače zapnutí/vypnutí
Lampa je vybavena funkcí časovače, která umožňuje programování automatických cyklů zapnutí a vypnutí.
Když je časovač aktivní, lampa svítí 6 po sobě jdoucích hodin a poté se na následujících 18 hodin automaticky vypne.
Cyklus se opakuje každý den ve stejnou dobu, dokud se baterie nevybije.
Pokud se baterie vybije během aktivního časovače, bude nutné funkci po dobití lampy znovu nastavit, pokud ji chcete v tomto režimu nadále používat.
Chcete-li časovač aktivovat, zapněte lampu a nastavte požadovanou úroveň jasu. Poté stiskněte a podržte spínač, dokud se nerozsvítí modrá LED kontrolka, která signalizuje, že funkce byla aktivována.
Chcete-li časovač deaktivovat, znovu stiskněte a podržte spínač, dokud modrá kontrolka nezhasne.

⚠ **Varování: Ruční vypnutí lampy automaticky deaktivuje funkci časovače.**

Čištění a údržba
Před jakýmkoli čištěním lampu vypněte a vždy ji odpojte od elektrické zásuvky.
Povrchy výrobku čistěte měkkým, suchým hadříkem. Nepoužívejte rozpouštědla, agresivní čisticí prostředky ani abrazivní produkty, protože by mohly poškodit materiály.

Technické údaje
0,3 W, 10 lm, 2200 K
Dobíjecí lithiová baterie 3,7 V - 1050 mAh
Napájení přes USB: 5 V 1 A

Z jakéhokoli důvodu zlepšení si společnost Beper vyhrazuje právo produkt upravit nebo vylepšit bez předchozího upozornění.

Evropská směrnice 2011/65 / EU o odpadních elektrických a elektronických zařízení (OEEZ), vyžaduje, aby staré domácí elektrické spotřebiče nebyly odkládány do běžného netříděného komunálního odpadu. Staré spotřebiče musí být shromažďovány odděleně za účelem optimalizace obnovy a recyklace materiálů, které obsahují, a snížení dopadu na lidské zdraví a životní prostředí. Symbol “Přeškrtnuté popelnice” na výrobku vás upozorňuje na povinnost, že při likvidaci spotřebiče musí být shromažďovány odděleně.

OBECNÉ PODMÍNKY ZÁRUKY
Tento spotřebič byl zkontrolován v továrně. Od data původního nákupu se na materiálové a výrobní vady vztahuje záruka 24 měsíců.

Záruční doba začíná běžet od data nabytí spotřebiče koupí, jak je uvedeno na záručním listu (popř. účtence) nebo faktuře a potvrzeném razítkem prodejce. Práva odpovědnosti za vady lze uplatňovat u prodejce, u kterého byl výrobek zakoupen.

Záruka je platná pouze se záručním listem nebo s dokladem o koupi (daňový doklad) s uvedením data nákupu a modelu spotřebiče Pokud potřebujete technickou pomoc, obraťte se na prodejce nebo na naše ústředí, aby se zachovala efektivita zařízení a aby se záruka nezrušila. Jakékoli zásahy na tomto zařízení neoprávněnými osobami automaticky ruší záruku.

ZÁRUČNÍ PODMÍNKY
Pokud se na zařízení během záruční doby projeví vady v důsledku vadného materiálu a / nebo výroby, garantujeme bezplatnou opravu za předpokladu, že:

- Spotřebič byl používán správně a pro účel, pro který byl určen.
- Zařízení nebylo poškozeno a bylo pravidelně a správně udržováno.
- Byl předložen doklad o koupi.

Záruka se nevztahuje na opotřebení věci (výrobku) způsobené jejím obvyklým používáním. (§ 619 odst. 2 Občanského zákoníku). Záruka se též nevztahuje na závady výrobku, způsobené jiným, než obvyklým používáním výrobku.
Za obvyklé používání v tomto smyslu firma BEPER považuje zejména, pokud výrobek:
Je používán pouze k účelu, ke kterému je určen a který je popsán v přiloženém návodu k použití. Pouze návod v českém jazyce vydaný firmou BEPER je pro spotřebitele závazný.
Je používán a správně udržován podle tohoto návodu, používán šetrně, pozorně a nepřetěžován.
Je používán v čistém, bezprašném a nezakouřeném prostředí, je chráněn pouzdrem nebo krytkou, pokud je přiložena.
Výrobek je určen výhradně pro jiný účel než pro podnikání s tímto výrobkem.
Je používán za pokojové teploty, dostatečného větrání a s nezakrytými větracími otvory.
Nebyl vystaven nepříznivému vnějšímu vlivu, např. slunečnímu a jinému záření či elektromagnetickému poli, vniknutí tekutiny, vniknutí předmětu, přepětí v síti, přepětí nebo zkratu na vstupech či výstupech, napětí vzniklému při elektrostatickém výboji (včetně blesku), chybnému napájecímu nebo vstupnímu napětí a nevhodnému vniknutí předmětu, přepětí v síti, přepětí nebo zkratu na vstupech či výstupech, napětí vzniklému při elektrostatickém výboji (včetně blesku), chybnému napájecímu nebo vstupnímu napětí a nevhodné polaritě tohoto napětí, vlivu chemických procesů např. použitých napájecích článků apod.
Nebyl udržován a čištěn nevhodnými způsoby nebo nesprávně použitými čistícími prostředky (např. chemický a mechanický vliv).

Nebyly kýmkoliv provedeny úpravy, modifikace, změny konstrukce nebo adaptace ke změně nebo rozšíření funkcí výrobku oproti zakoupenému provedení nebo pro možnost jeho provozu v jiné zemi, než pro kterou byl navržen, vyroben a schválen.
Je používán s doporučeným čistým neopotřebovaným příslušenstvím a je mu pravidelně vyměňováno příslušenství, podléhající rychlejšímu opotřebení (např. baterie). Firma BEPER nenese odpovědnost za nesprávný chod a případné vady výrobku vzniklé vlivem použitého příslušenství a náplní jiných výrobců, stejně jako použitím poškozeného, opotřebovaného a znečistěného příslušenství a náplní.
Není mechanicky, tepelně nebo chemicky poškozen; neměl sejmutý ochranný kryt, nemá odstraněny nebo smazány štítky, poškozeny plomby a šrouby nebo není poškozen otřesy pádem, teplem, tekutinou (i z baterií), zlomením nebo přetržením kabelu, konektoru, spínače, krytu či jiné části, včetně poškození v průběhu přepravy od okamžiku zakoupení a předání výrobku ze strany prodávajícího.
Je používán v souladu se zákony, technickými normami a bezpečnostními předpisy platnými v České republice, a též na vstupy výrobku je připojeno napětí odpovídající těmto normám a charakteru výrobku.
Je používán s intenzitou a v prostředí odpovídajícím provozu v domácnosti.
Záruka se nevztahuje na žádnou část, která by mohla být náhodně rozbitá nebo měla viditelné známky použití v spotřebních výrobcích (jako jsou lampy, baterie, topné články a podobně), a jakákoliv závada způsobená nedodržením pravidel z neznalosti při používání a / nebo údržbě spotřebiče, nedbalosti, nesprávném použití nebo nesprávné instalaci, poškozením při přepravě a jakýchkoliv jiných škod, které nelze dodavateli přičíst.
Pokud bude mít výrobek vadu, kterou je možno rychle a bez následků odstranit, vyhrazuje si společnost Beper právo řešit reklamační nárok spotřebitele jejím odstraněním (opravou) nebo výměnou části výrobku. Nárok na výměnu věci při výskytu odstranitelné vady vzniká spotřebiteli pouze v případě, že to není vzhledem k povaze vady neúměrné.

Kontaktujte distributora ve vaší zemi případně kontaktujte prodejní oddělení Beper,
e-mail **assistenza@beper.com**, který předá váš požadavek na lokálního distributora.

Vispārīgi brīdinājumi
Pirms ierīces lietošanas izlasiet tālāk sniegtos norādījumus.
Pirms ierīces lietošanas un tās laikā ir jāievēro daži pamata piesardzības pasākumi. Pēc visu iepakojuma materiālu noņemšanas pārbaudiet ierīces veselumu. Šaubu gadījumā nelietojiet ierīci un sazinieties ar profesionāli kvalificētu personālu. Iepakojuma materiāli (plastmasas maisiņi, putupolistirols utt.) vienmēr jāglabā bērniem nepieejamā vietā, jo tie var radīt risku. Vienmēr pārliecinieties, vai tīkla spriegums ir vienāds ar spriegumu, kas norādīts uz tehnisko datu etiķetes un vai elektriskā sistēma ir savietojama ar ierīces jaudu.
Lai izvairītos no bīstamas pārkaršanas, pilnībā attiniet strāvas vadu un atvienojiet kontakspraudni no kontaktligzdas, kad ierīci neizmantojat.
Pirms jebkuru tīrīšanas vai apkopes darbību veikšanas atvienojiet kontakspraudni no strāvas kontaktligzdas.
Neiegremdējiet ierīci ūdenī vai citos šķidrumos.
Turiet ierīci tālāk no siltuma avotiem (piemēram, radiatora).
Šo ierīci nedrīkst lietot personas (ieskaitot bērnus) ar ierobežotām fiziskām, maņu vai garīgām spējām, personas, kurām nav pieredzes un zināšanu par ierīci, ja vien viņus rūpīgi nepieskata vai labi instruē par viņu drošību, attiecībā uz ierīces lietošanu, atbildīga persona.
Bērni nedrīkst spēlēties ar ierīci. Kad ierīce ir jāutilizē, ieteicams to padarīt nestrādājošu.
Tāpat ir ieteicams padarīt nekaitīgas tās ierīces daļas, kas var radīt briesmas.
Šo ierīci nedrīkst lietot bērni. Bērni nedrīkst spēlēties ar ierīci. Glabājiet ierīci un tās kabeli bērniem, kas jaunāki par 8 gadiem, nepieejamā vietā.
Šo ierīci drīkst lietot bērni no 8 gadu vecuma un personas ar ierobežotām fiziskām, maņu vai garīgām spējām, vai personas, kurām nav pieredzes un zināšanu par ierīci, ja viņām ir sniegtas pilnīgas instrukcijas par ierīces drošu lietošanu, un ar nosacījumu, ka viņi saprot ar to saistītos riskus.

Vispārīgi brīdinājumi
Pirms ierīces lietošanas izlasiet tālāk sniegtos norādījumus.
Pirms ierīces lietošanas un tās laikā jāievēro daži pamata piesardzības pasākumi.
Pēc visu iepakojuma materiālu noņemšanas pārbaudiet ierīces integritāti. Ja rodas šaubas, nelietojiet ierīci un sazinieties ar profesionāli kvalificētu personālu.

Iepakojuma materiāli (plastmasas maisiņi, putupolistirols utt.) vienmēr jāglabā bērniem nepieejamā vietā, jo tie var radīt risku.
Šo ierīci drīkst izmantot tikai tai darbībai, kurai tā ir īpaši paredzēta. Jebkura cita lietošana tiek uzskatīta par nepareizu un tādējādi bīstamu, izraisot garantijas termiņa beigām. Ražotājs neuzņemas atbildību par jebkādiem bojājumiem, kas radušies nepareizas, neatbilstošas un nepamatotas lietošanas rezultātā.
Lai izvairītos no bīstamas pārkaršanas, pilnībā atritiniet strāvas vadu un atvienojiet kontaktligzdu no strāvas kontaktligzdas, kad ierīce netiek lietota. Neiegremdējiet ierīci ūdenī vai citos šķidrumos.
Turiet ierīci tālāk no siltuma avotiem (piemēram, radiatora).
Šo ierīci nedrīkst lietot personas (tostarp bērni) ar ierobežotām fiziskām, maņu vai garīgām spējām, personas, kurām trūkst pieredzes un zināšanu par ierīces lietošanu, ja vien tās rūpīgi neuzrauga vai nav pienācīgi instruējusi persona, kas ir atbildīga par viņu drošību attiecībā uz ierīces lietošanu.
Bērni nedrīkst spēlēties ar ierīci.
Ja ierīce ir jāiznīcina, ieteicams to padarīt nelietojamu.
Ieteicams arī padarīt nekaitīgas tās ierīces daļas, kas varētu radīt briesmas. Šo ierīci nedrīkst lietot bērni. Sargājiet ierīci un tās vadu no bērniem.

Brīdinājumi par iebūvēto akumulatoru
Šis produkts satur iekšēju uzlādējamu akumulatoru, kas lietotājam nav pieejams. Ir stingri aizliegts mēģināt atvērt ierīci vai izņemt akumulatoru, pat ja tajā ir skrūves vai saliktas detaļas; produkts ir izstrādāts tā, lai tas būtu drošs pret viltojumiem. Jebkurš mēģinājums atvērt ierīci var radīt nopietnus īssavienojuma, pārkaršanas, ugunsgrēka vai miesas bojājumu riskus, kā arī padarīt produktu nedrošu lietošanai. Uzlādējiet produktu tikai tā, kā tas ir skaidri norādīts lietotāja rokasgrāmatā. Ja ierīces korpusam ir novērojams pietūkums vai novirzes no normas, nekavējoties pārtrauciet tās lietošanu. Pēc ierīces kalpošanas laika beigām tā neskartā veidā jānogādā specializētos savākšanas centros (EEIA), kur kvalificēts personāls izņems un droši utilizēs akumulatoru saskaņā ar spēkā esošajiem vietējiem noteikumiem.

⚠ **Brīdinājums: akumulatora darbības laiku un veiktspēju var ietekmēt vairāki faktori, tostarp darbības laiks, vides apstākļi, kā arī uzlādes un izlādes cikli. Laika gaitā un ilgstoši lietojot ierīci, var rasties dabiska akumulatora veiktspējas samazināšanās.**

Brīdinājumi par lietošanu

Akumulators pilnībā uzlādējas aptuveni 4 stundās, savukārt darbības laiks ar zemāko spilgtuma līmeni ir vairāk nekā 24 stundas.
Produkts ir aprīkots ar pārslodzes aizsardzību, lai palīdzētu pagarināt akumulatora darbības laiku.
Sargājiet lampu no lietus. Uzglabājiet lampu sausā un drošā vietā.

Produkta apraksts A att.
1. Galvenā ierīce
2. Taimera funkcijas LED indikators
3. Uzlādes statusa LED indikators
4. Ieslēgšanas/izslēgšanas slēdzis un spilgtuma regulēšana
5. Uzlādes ports (USB C tips)
6. Uzlādes kabelis (USB C tips)

Akumulatora uzlāde
Ievietojiet uzlādes kabeļa C tipa spraudni uzlādes portā, kas atrodas uz pamatnes. Pievienojiet USB kabeli USB uzlādes avotam. Uzlādes statusa LED indikators, kas atrodas uz ieslēgšanas/izslēgšanas slēdža, iedegsies sarkanā krāsā, norādot, ka produkts uzlādējas. Kad uzlāde ir pabeigta, LED indikators iedegsies zaļā krāsā.
Uzmanīgi atvienojiet kabeli no uzlādes porta. Nevelciet strāvas kabeli; uzmanīgi turiet un izņemiet kontaktdakšu.

Lietošanas instrukcija
Novietojiet lampu uz līdzenas un stabilas virsmas.
Nospiediet slēdzi, lai ieslēgtu lampu.
Nospiediet vēlreiz, lai pielāgotu spilgtuma līmeni (10% - 50% - 100%). Ar ceturto pieskārienu lampa izslēgsies.

Automātiskās ieslēgšanas/izslēgšanas taimera funkcija
Lampa ir aprīkota ar taimera funkciju, kas ļauj ieprogrammēt automātiskās ieslēgšanas un izslēgšanas ciklus.
Kad taimeris ir aktīvs, lampa paliek ieslēgta 6 stundas pēc kārtas un pēc tam automātiski izslēdzas uz nākamajām 18 stundām. Cikls atkārtojas katru dienu vienā un tajā pašā laikā, līdz akumulators ir izlādējies.
Ja akumulators izlādējas, kamēr taimeris ir aktīvs, funkcija būs jāiestata atkārtoti pēc lampas uzlādes, ja vēlaties to turpināt lietot šajā režīmā.
Lai aktivizētu taimeri, ieslēdziet lampu un iestatiet vēlamo spilgtuma līmeni, pēc tam nospiediet un turiet slēdzi, līdz iedegas zilais LED indikators, norādot, ka funkcija ir aktivizēta.
Lai deaktivizētu taimeri, vēlreiz nospiediet un turiet slēdzi, līdz nodziest zilais indikators.

⚠ **Brīdinājums: manuāla lampas izslēgšana automātiski deaktivizē taimera funkciju.**

Tīrīšana un apkope
Pirms jebkādas tīrīšanas izslēdziet lampu un vienmēr atvienojiet to no strāvas kontaktligzdas.
Notīriet izstrādājuma virsmas ar mīkstu, sausu drānu. Nelietojiet šķīdinātājus, agresīvus mazgāšanas līdzekļus vai abrazīvus produktus, jo tie var sabojāt materiālus.

Tehniskie dati
0,3 W, 10 lm, 2200 K
Uzlādējama litija baterija 3,7 V - 1050 mAh
USB barošanas avots: 5 V 1 A

Lai veiktu nepārtrauktus uzlabojumus, Beper patur tiesības veikt izmaiņas un uzlabojumus attiecīgajā produktā bez iepriekšēja brīdinājuma.

Eiropas direktīvā 2011/65 / ES par elektrisko un elektronisko iekārtu atkritumiem (WEEE) noteikts, ka vecās sadzīves elektriskās ierīces nedrīkst izmest parastā nešķirotā sadzīves atkritumu plūsmā. Vecās ierīces jāvāc atsevišķi, lai optimizētu tajās esošo materiālu reģenerāciju un pārstrādi un samazinātu ietekmi uz cilvēku veselību un vidi. Izsvītrotais simbols “atkritumu ratiņi uz riteņiem” uz izstrādājuma atgādina jums par jūsu pienākumu, ka, utilizējot ierīci, tā ir jāsavāc atsevišķi.

GARANTIJAS SERTIFIKĀTS
Šī ierīce ir pārbaudīta rūpnīcā. Sākot no sākotnējā pirkuma, materiāla un ražošanas defektiem tiek piemērota 24 mēnešu garantija. Pirkuma kvīts un garantijas sertifikāts jāiesniedz kopā, ja tiek pieprasīta garantija.

Garantija ir derīga tikai ar garantijas sertifikātu un pirkuma apliecinājumu (fiskālo kvīti), kurā norādīts pirkuma datums un ierīces modelis

Lai saņemtu tehnisko palīdzību, lūdzu, tieši sazinieties ar pārdevēju vai mūsu galveno biroju, lai saglabātu ierīces efektivitāti un NEVAJADZĒTU anulēt garantiju. Jebkura neatļautu personu iejaukšanās šajā ierīcē automātiski anulē garantiju.

GARANTIJAS NOSACĪJUMI
Ja garantijas laikā ierīcei ir defekti kļūdaina materiāla un / vai ražošanas rezultātā, mēs garantējam remontu bez maksas ar nosacījumu, ka:

- Ierīce ir izmantota pareizi un tam paredzētajam mērķim.
- Ierīce nav sagrozīta, pretējā gadījumā to nevar uzturēt.
- jāuzrāda pirkuma kvīts.
- Šī garantija neattiecas uz ierīci, kurai ir pienācīgs nodilums.

Tāpēc visām detaļām, kuras var nejauši saplīst vai kurām ir redzamas lietošanas pazīmes patērējamiem izstrādājumiem (piemēram, lampām, akumulatoriem, sildelementiem…), estētiskās daļas tiek izslēgtas no garantijas, un visiem defektiem, kas rodas noteikumu neievērošanas dēļ par lietošanu, neuzmanīgu ierīces lietošanu un / vai apkopi, neuzmanību, nepareizu vai nepareizu uzstādīšanu, bojājumiem pārvadāšanas laikā un citiem bojājumiem, kas nav saistīti ar piegādātāju.
Par katru defektu, kuru garantijas laikā nevar izlabot, ierīci nomainīs bez maksas.
Jebkurā gadījumā, ja detaļa, kas jāmaina defekta, salūšanas vai nepareizas darbības dēļ, ir papildierīce un / vai noņemama izstrādājuma daļa, Beper patur tiesības nomainīt tikai konkrēto daļu, nevis visu izstrādājumu.

Sazinieties ar pārdevēju jūsu valstī vai pārdošanas departamenta Beper.
E-pasts **assistenza@beper.com** kuri parsūtīs jūsu iesniegumu jūsu izplatītājam.

Bendrieji įspėjimai

Prieš naudodami prietaisą perskaitykite toliau pateiktas instrukcijas.

Prieš naudojant prietaisą ir jo metu reikia laikytis kai kurių pagrindinių atsargumo priemonių.

Išėmę visas pakavimo medžiagas, patikrinkite prietaiso vientisumą. Jei kyla abejonių, nenaudokite prietaiso ir kreipkitės į profesionaliai kvalifikuotą personalą. Pakavimo medžiagas (plastikinius maišelius, polistirolo putas ir kt.) visada reikia laikyti vaikams nepasiekiamoje vietoje, nes tai gali sukelti pavojų.

Kad išvengtumėte pavojingo perkaitimo, visiškai išvyniokite maitinimo laidą ir ištraukite kištuką iš elektros lizdo, kai prietaisas nenaudojamas. Prieš atlikdami bet kokius valymo ar priežiūros darbus, ištraukite kištuką iš elektros lizdo.

Nemerkite prietaiso į vandenį ar kitus skysčius.

Prietaisą laikykite toliau nuo šildymo šaltinių (pvz., radiatoriaus).

Šio prietaiso negali naudoti asmenys (įskaitant vaikus), kurių fizinės, jutimo ar psichinės galimybės yra ribotos, asmenys, neturintys patirties ir žinių apie prietaisą, nebent juos atidžiai stebi arba tinkamai instruktavo už jų saugumą atsakingas asmuo. prietaiso. Vaikai neturi žaisti su prietaisu.

Vaikai neturi žaisti su prietaisu.

Kai prietaisą reikia išmesti, rekomenduojama jį išjungti.

Taip pat rekomenduojama padaryti nepavojingas tas prietaiso dalis, kurios gali kelti pavojų.

Šio prietaiso negali naudoti vaikai. Vaikai neturi žaisti su prietaisu. Prietaisą ir jo laidą laikykite toliau nuo vaikų iki 8 metų.

Šį prietaisą gali naudoti vaikai nuo 8 metų ir asmenys, turintys ribotų fizinių, jutiminių ar protinių gebėjimų, arba asmenys, neturintys patirties ir žinių apie prietaisą, jei jiems buvo pateiktos išsamios instrukcijos, kaip saugiai naudoti prietaisą. ir su sąlyga, kad jie supranta susijusią riziką.

Bendrieji įspėjimai

Prieš naudodami prietaisą, perskaitykite šias instrukcijas.

Prieš naudodami prietaisą ir jo naudojimo metu, būtina laikytis tam tikrų pagrindinių atsargumo priemonių.

Pašalinę visas pakavimo medžiagas, patikrinkite prietaiso vientisumą. Kilus abejonių, nenaudokite prietaiso ir kreipkitės į profesionaliai kvalifikuotus darbuotojus. Pakavimo medžiagos (plastikiniai maišeliai, putų polistirenas ir kt.) visada turi būti laikomos vaikams nepasiekiamoje vietoje, nes tai gali kelti pavojų.
Šį prietaisą galima naudoti tik tam tikslui, kuriam jis buvo specialiai sukurtas. Bet koks kitas naudojimas laikomas neteisingu ir todėl pavojingu, dėl kurio pasibaigia garantija. Gamintojas neatsako už jokią žalą, atsiradusią dėl neteisingo, netinkamo ir neprotingo naudojimo. Kad išvengtumėte pavojingo perkaitimo, kai prietaisas nenaudojamas, visiškai išvyniokite maitinimo laidą ir atjunkite jį nuo elektros lizdo.
Nemerkite prietaiso į vandenį ar kitus skysčius.
Laikykite prietaisą atokiau nuo šilumos šaltinių (pvz., radiatoriaus).
Šio prietaiso negali naudoti asmenys (įskaitant vaikus) su ribotomis fizinėmis, jutimo ar psichinėmis galimybėmis, asmenys, neturintys pakankamai patirties ir žinių apie prietaiso naudojimą, nebent juos atidžiai stebi arba gerai instruktuoja už jų saugumą atsakingas asmuo, kaip naudoti prietaisą.
Vaikai neturi žaisti su prietaisu.
Jei prietaisą reikia išmesti, rekomenduojama jį išjungti.
Taip pat rekomenduojama nekenksmingomis laikyti tas prietaiso dalis, kurios gali kelti pavojų. Šio prietaiso negali naudoti vaikai. Laikykite prietaisą ir jo laidą vaikams nepasiekiamoje vietoje.

Įspėjimai dėl įmontuotos baterijos

Šiame gaminyje yra vidinė įkraunama baterija, kurios naudotojas negali pasiekti. Griežtai draudžiama bandyti atidaryti prietaisą arba išimti bateriją, net jei yra varžtų ar surinktų dalių; gaminys yra suprojektuotas taip, kad būtų apsaugotas nuo klastojimo. Bet koks bandymas atidaryti prietaisą gali sukelti rimtą trumpojo jungimo, perkaitimo, gaisro ar sužalojimo pavojų, taip pat gali tapti nesaugus naudoti. Įkraukite gaminį tik taip, kaip aiškiai nurodyta naudotojo vadove. Jei prietaiso korpusas patinęs ar atsiranda kokių nors anomalijų, nedelsdami nutraukite jo naudojimą. Pasibaigus gaminio naudojimo laikui, jį reikia nepažeistą pristatyti į specializuotus surinkimo centrus (EĖĮA), kur kvalifikuoti darbuotojai išims ir saugiai utilizuos bateriją pagal galiojančius vietinius reglamentus.

⚠ Įspėjimas: Baterijos veikimo laiką ir veikimą gali paveikti keli veiksniai, įskaitant veikimo laiką, aplinkos sąlygas ir įkrovimo bei iškrovimo ciklus. Laikui bėgant ir ilgai naudojant gaminį, baterijos veikimas gali natūraliai sumažėti.

Įspėjimai dėl naudojimo

Baterija visiškai įkraunama maždaug per 4 valandas, o esant mažiausiam ryškumo lygiui veikimo laikas yra daugiau nei 24 valandos. Gaminys turi apsaugą nuo perkrovos, kuri padeda prailginti baterijos veikimo laiką.
Laikykite lempą apsaugotą nuo lietaus. Laikykite lempą sausoje ir saugioje vietoje.

Produkto aprašymas A pav.
1. Pagrindinis įrenginys
2. Laikmačio funkcijos šviesos diodas
3. Įkrovimo būsenos šviesos diodas
4. ĮJUNGIMO/IŠJUNGIMO jungiklis ir ryškumo reguliavimas
5. Įkrovimo prievadas (USB C tipo)
6. Įkrovimo laidas (USB C tipo)

Akumuliatoriaus įkrovimas
Įkiškite įkrovimo laido C tipo kištuką į įkrovimo prievadą, esantį ant pagrindo. Prijunkite USB laidą prie USB įkrovimo šaltinio. Įjungimo/IŠJUNGIMO jungiklio esantis įkrovimo būsenos šviesos diodas užsidegs raudonai, rodydamas, kad gaminys kraunasi. Kai įkrovimas bus baigtas, šviesos diodas taps žalias.
Švelniai atjunkite laidą nuo įkrovimo prievado. Netraukite maitinimo laido; švelniai laikykite ir ištraukite kištuką.

Naudojimo instrukcijos
Padėkite lempą ant lygaus ir stabilaus paviršiaus.
Paspauskite jungiklį, kad įjungtumėte lempą.
Paspauskite dar kartą, kad sureguliuotumėte ryškumo lygį (10 % - 50 % - 100 %). Ketvirtu prisilietimu lempa išsijungs.

Automatinio įjungimo/išjungimo laikmačio funkcija
Lempa turi laikmačio funkciją, leidžiančią programuoti automatinius įjungimo ir išjungimo ciklus.
Kai laikmatis aktyvus, lempa šviečia 6 valandas iš eilės, o tada automatiškai išsijungia kitoms 18 valandų. Ciklas kartojasi kiekvieną dieną tuo pačiu metu, kol išsikrauna baterija.
Jei baterija išsikrauna, kai laikmatis aktyvus, funkciją reikės nustatyti iš naujo, kai lempa bus įkrauta, jei norite toliau ją naudoti šiuo režimu.
Norėdami įjungti laikmatį, įjunkite lempą ir nustatykite norimą ryškumo lygį, tada paspauskite ir palaikykite jungiklį, kol užsidegs mėlynas LED indikatorius, rodantis, kad funkcija įjungta.
Norėdami išjungti laikmatį, dar kartą paspauskite ir palaikykite jungiklį, kol užges mėlynas indikatorius.

⚠ Įspėjimas: rankiniu būdu išjungus lempą, laikmačio funkcija automatiškai išsijungia.

Valymas ir priežiūra
Prieš bet kokius valymo darbus išjunkite lempą ir visada atjunkite ją nuo elektros lizdo.
Valykite gaminio paviršius minkšta, sausa šluoste. Nenaudokite tirpiklių, agresyvių ploviklių ar abrazyvinių produktų, nes jie gali pažeisti medžiagas.

Techniniai duomenys
0,3 W, 10 lm, 2200 K
Įkraunama ličio baterija 3,7 V - 1050 mAh
USB maitinimo šaltinis: 5 V 1 A

Dėl bet kokių tobulinimo priežasčių Beper pasilieka teisę keisti arba tobulinti gaminį be jokio įspėjimo.

Europos direktyva 2011/65/ES dėl elektros ir elektroninės įrangos atliekų (EĮA) reikalauja, kad senų buitinių elektros prietaisų negalima išmesti į įprastą nerūšiuotų komunalinių atliekų srautą. Seni prietaisai turi būti surenkami atskirai, siekiant optimizuoti juose esančių medžiagų panaudojimą ir perdirbimą bei sumažinti poveikį žmonių sveikatai ir aplinkai. Perbrauktas „šiukšliadėžės su ratukais“ simbolis ant gaminio primena jūsų įsipareigojimą, kad išmetant prietaisą jį reikia surinkti atskirai.

GARANTIJOS SERTIFIKATAS
Šis prietaisas buvo patikrintas gamykloje. Nuo pirminio pirkimo datos medžiagų ir gamybos defektams taikoma 24 mėnesių garantija. Pretenzijos į garantiją atveju pirkimo kvitas ir garantijos sertifikatas turi būti pateikti kartu.

Garantija galioja tik su garantijos liudijimu ir pirkimo įrodymu (fiskaliniu kvitu), kuriame nurodyta pirkimo data ir prietaiso modelis.

Dėl bet kokios techninės pagalbos susisiekite tiesiogiai su pardavėju arba mūsų pagrindine buveine, kad išlaikytumėte prietaiso veiksmingumą ir NEANKOKITE garantijos. Bet koks pašalinių asmenų įsikišimas į šį prietaisą automatiškai anuliuoja garantiją.

GARANTIJOS SĄLYGOS
Jei garantiniu laikotarpiu prietaisas turi defektų dėl medžiagų ir (arba) gamybos defektų, mes garantuojame nemokamą remontą, jei:

- Prietaisas buvo naudojamas tinkamai ir pagal paskirtį.
- Prietaisas nebuvo sugadintas, kitaip jo negalima prižiūrėti.
- Pateikiamas pirkimo kvitas.
- Ši garantija netaikoma prietaisui, kuris yra nusidėvėjęs.

Todėl garantija netaikoma bet kuriai daliai, kuri gali būti netyčia sulūžusi arba turi matomų naudojimo žymių sunaudojamuose gaminiuose (pvz., lempose, baterijose, kaitinimo elementuose ir kt.), estetinėms dalims ir bet kokiems defektams, atsiradusiems dėl taisyklių nesilaikymo. dėl prietaiso naudojimo, aplaidumo naudojant ir (arba) techninės priežiūros, neatsargumo, netinkamo ar netinkamo įrengimo, žalos transportavimo metu ir bet kokios kitos žalos, nepriklausančios tiekėjui.
Dėl kiekvieno defekto, kurio nepavyko ištaisyti per garantinį laikotarpį, prietaisas bus pakeistas nemokamai.
Bet kokiu atveju, jei dėl defekto, lūžimo ar gedimo keičiama dalis yra priedas ir (arba) nuimama gaminio dalis, Beper pasilieka teisę pakeisti tik pačią atitinkamą dalį, o ne visą gaminį.

Kreipkitės į savo šalies platintoją arba aptarnavimo skyrių Beper.
El. paštu **assistenza@beper.com**, kuris persiųs jūsų užklausas jūsų platintojui.

Üldised hoiatused

Lugege neid juhiseid enne seadme kasutusele võtmist.

Enne seadme kasutusele võtmist ja seadme kasutamise ajal tuleb järgida mõningaid peamisi ohutust puudutavaid juhiseid.

Pärast pakendi eemaldamist veenduge seadme terviklikkuses. Kui leiate midagi olevat katki või puudu, ärge kasutage seadet vaid pöörduge seadme edasimüüja poole. Pakkematerjale (kilekotte, vahtplasti) ei tohi jätta väikelaste käeulatusse – lämbumisoht!

Seda seadet tohib kasutada vaid seadme ettenähtud kasutuseesmärgil. Mistahes muu kasutamine on vale, potentsiaalselt ohtlik ja toob kaasa garantii tühistumise. Tootja ei vastuta võimalike isikuvigastuste ega materiaalsete või mittemateriaalsete kahjude eest, mis tulenevad seadme valest, ebakohasest ja mittemõistlikust kasutamisest.

Vältimaks juhtme ülekuumenemist, kerige see alati enne seadme elektrikontakti ühendamist lahti ning eemaldage seadme pistik elektrikontaktist, kui seadet parajasti ei kasutata.

Enne hooldus- või puhastustoimingute teostamist seadmele eemaldage seadme pistik elektrikontaktist.

Seadet ei tohi kasta vette ega muudesse vedelikesse.

Hoidke seadet eemal kuumusallikatest (küttekehad).

Seadet ei tohi kasutada piiratud füüsilise, sensoorse või vaimse võimekusega isikud, ka mitte väikelapsed; samuti mitte isikud kes teadmiste ja kogemuste puudumise tõttu ei oska seadet ohutult kasutada juhul, kui nende tegevust ei juhendata / nende üle järelvalvet ei teostata pädeva vastutusvõimelise isiku poolt.

Lastel ei tohi lubada seadmega mängida.

Kui seadme kasutusaeg on jõudnud lõpule ja seade kuulub käitlemisele, on soovitatav muuta seadme edasine kasutamine võimatuks.

Soovitatav on eemaldada toitejuhe või muu ohuallikas seadme küljest vahetult enne seadme andmist käitlemisele.

Seadet ei tohi kasutada piiratud füüsilise, sensoorse või vaimse võimekusega isikud, ka mitte väikelapsed; samuti mitte isikud kes teadmiste ja kogemuste puudumise tõttu ei oska seadet ohutult kasutada juhul, kui nende tegevust ei juhendata / nende üle järelvalvet ei teostata pädeva vastutusvõimelise isiku poolt.

Lastel ei tohi lubada seadmega mängida.

Kui seadme kasutusaeg on jõudnud lõpule ja seade kuulub käitlemisele, on soovitatav muuta seadme edasine kasutamine võimatuks.

Soovitatav on eemaldada toitejuhe või muu ohuallikas seadme küljest vahetult enne seadme andmist käitlemisele. Seadet ei tohi kasutada lapsed. Lapsed ei tohi seadmega mängida. Hoidke seade ja selle juhe eemal nooremate kui koolieaiste laste käeulatusest.

Seadet tohivad kasutada lapsed, kes on jõudnud kooliikka ning piiratud füüsilise, sensoorse ja vaimse võimekusega inimesed juhul, kui neid on seadme ohutu kasutamise osas instrueeritud ja nad mõistavad täielikult seadme kasutamisega seotud ohtusid.

Üldised hoiatused

Enne seadme kasutamist lugege läbi järgmised juhised.

Enne seadme kasutamist ja kasutamise ajal tuleb järgida mõningaid põhilisi ettevaatusabinõusid.

Pärast kõigi pakkematerjalide eemaldamist kontrollige seadme terviklikkust. Kahtluse korral ärge seadet kasutage ja võtke ühendust professionaalselt kvalifitseeritud personaliga. Pakkematerjalid (kilekotid, vahtpolüstürool jne) tuleb alati hoida lastele kättesaamatus kohas, kuna need võivad põhjustada ohtu.

Seda seadet tohib kasutada ainult selleks otstarbeks, milleks see on spetsiaalselt ette nähtud. Igasugust muud kasutamist peetakse valeks ja seega ohtlikuks, mis põhjustab garantii kehtivuse lõppemise. Tootja ei vastuta vale, ebaõige ja ebamõistliku kasutamise tagajärjel tekkinud kahjude eest.

Ohtliku ülekuumenemise vältimiseks kerige toitejuhe täielikult lahti ja eemaldage pistik pistikupesast, kui seadet ei kasutata.

Ärge kastke seadet vette ega muudesse vedelikesse.

Hoidke seadet eemal kütteallikatest (nt radiaator).

Seda seadet ei tohi kasutada isikud (sh lapsed), kellel on piiratud füüsilised, sensoorsed või vaimsed võimed, või isikud, kellel puuduvad kogemused ja teadmised seadme kasutamise kohta, välja arvatud juhul, kui neid jälgib tähelepanelikult või on seadme kasutamise osas hästi juhendatud isiku poolt, kes vastutab nende ohutuse eest.

Lapsed ei tohi seadmega mängida.

Kui seade tuleb ära visata, on soovitatav see kasutuskõlbmatuks muuta.

Samuti on soovitatav kahjutuks teha need seadme osad, mis võivad kujutada endast ohtu. Seda seadet ei tohi lapsed kasutada. Hoidke seadet ja selle juhet lastele kättesaamatus kohas.

Hoiatused sisseehitatud aku kohta

See toode sisaldab sisemist laetavat akut, mis ei ole kasutajale ligipääsetav. Seadme avamine või aku eemaldamine on rangelt keelatud, isegi kui seal on kruvisid või kokkupandud osi; toode on konstrueeritud võltsimiskindlalt. Igasugune seadme avamise katse võib põhjustada tõsist lühise, ülekuumenemise, tulekahju või kehavigastuse ohtu ning muuta toote kasutamise ohtlikuks. Laadige toodet ainult kasutusjuhendis selgesõnaliselt näidatud viisil. Kui seadme korpusel on näha turset või kõrvalekaldeid, lõpetage selle kasutamine koheselt. Kasutusaja lõppedes tuleb toode terviklikuna viia spetsiaalsetesse kogumiskeskustesse (WEEE), kus kvalifitseeritud töötajad eemaldavad ja utiliseerivad aku ohutult vastavalt kehtivatele kohalikele eeskirjadele.

⚠ **Hoiatus: Aku eluiga ja jõudlust võivad mõjutada mitmed tegurid, sealhulgas tööaeg, keskkonnatingimused ning laadimis- ja tühjenemistsüklid. Aja jooksul ja toote pikaajalisel kasutamisel võib aku jõudlus loomulikult väheneda.**

Kasutamishoiatused

Aku laeb täielikult umbes 4 tunniga, samas kui madalaima heledustaseme korral on tööaeg üle 24 tunni.
Toode on varustatud ülekoormuskaitsega, mis aitab aku eluiga pikendada.
Hoidke lampi vihma eest kaitstult. Hoidke lampi kuivas ja ohutus kohas.

Tootekirjeldus Joonis A
1. Põhiseade
2. Taimeri funktsiooni LED-tuli
3. Laadimise oleku LED-tuli
4. Sisse/välja lüliti ja heleduse reguleerimine
5. Laadimisport (USB Type-C)
6. Laadimiskaabel (USB Type-C)

Aku laadimine
Sisestage laadimiskaabli C-tüüpi pistik alusel asuvasse laadimisporti. Ühendage USB-kaabel USB-laadimisallikaga. Sisse/välja lülitil asuv laadimise oleku LED-tuli süttib punaselt, mis näitab, et toode laeb. Kui laadimine on lõppenud, muutub LED-tuli roheliseks.

Eemaldage kaabel ettevaatlikult laadimispordist. Ärge tõmmake toitekaablist; hoidke ettevaatlikult pistikut ja eemaldage see.

Kasutusjuhend
Asetage lamp tasasele ja stabiilsele pinnale.
Lambi sisselülitamiseks vajutage lülitit.
Heleduse taseme reguleerimiseks vajutage uuesti (10% - 50% - 100%). Neljandal puudutusel lülitub lamp välja.

Automaatse sisse-/väljalülituse taimeri funktsioon
Lambil on taimeri funktsioon, mis võimaldab programmeerida automaatseid sisse- ja väljalülitustsükleid.
Kui taimer on aktiivne, jääb lamp põlema 6 järjestikust tundi ja lülitub seejärel automaatselt välja järgnevaks 18 tunniks. Tsükkel kordub iga päev samal ajal, kuni aku tühjeneb.
Kui aku saab taimeri aktiveerimise ajal tühjaks, tuleb funktsioon pärast lambi laadimist uuesti seadistada, kui soovite seda selles režiimis edasi kasutada.
Taimeri aktiveerimiseks lülitage lamp sisse ja määrake soovitud heledustase, seejärel vajutage ja hoidke lülitit all, kuni sinine LED-tuli süttib, mis näitab, et funktsioon on aktiveeritud.
Taimeri deaktiveerimiseks vajutage ja hoidke lülitit all, kuni sinine märgutuli kustub.

⚠ **Hoiatus: lambi käsitsi väljalülitamine deaktiveerib taimeri funktsiooni automaatselt.**

Puhastamine ja hooldus
Enne mis tahes puhastamist lülitage lamp välja ja eemaldage see alati vooluvõrgust. Ärge kasutage lahusteid, agressiivseid pesuvahendeid ega abrasiivseid tooteid, kuna need võivad materjale kahjustada.

Tehnilised andmed
0,3 W, 10 lm, 2200 K
Laetav liitiumaku 3,7 V - 1050 mAh
USB-toiteallikas: 5 V 1 A

Pideva täiustamise eesmärgil jätab Beper endale õiguse teha kõnealuses tootes muudatusi ja parandusi ilma ette teatamata.

Euroopa direktiiv 2011/65/EU elektri- ja elektroonikajäätmetest (WEEE) sätestab, et vanad elektriseadmed ei kuulu äraviskamisele sorteerimata olmejäätmete sekka. Vanad seadmed kogutakse eraldi süsteemi alusel, et optimeerida nendes sisalduvate materjalide taaskasutust ja vähendada sellistest jäätmetest tekkivat võimalikku negatiivset mõju loodusele ja inimtervisele. Läbikriipsutatud prügikonteineri kujutisega sümbol meenutab tarbijale kohustust seadme nõuetekohaseks käitlusele toimetamiseks seadme kasutusea lõppedes.

GARANTIITUNNISTUS
Seadet on tehases kontrollitud. Alates ostukuupäevast rakenduv 24 kuud kestev garantii kehtib materjalidele ja tootmisdefektidele. Garantiinõude esitamisega koos tuleb esitada ka ostukviitung ja garantiitunnistus.

Garantii kehtib vaid garantiitunnistuse ja seadme marki/mudelit ning ostukuupäeva tõendava ostudokumendi (kviitungi) olemasolul.

Tehnilise abi saamiseks pöörduge otse seadme edasimüüja või tootja esinduse poole, et seadme garantii ei katkeks ega tühistuks.
Mistahes volitamata remont seadmele või seadme avamine volitamata isikute poolt tühistab garantii.

GARANTIITINGIMUSED
Kui seadmel ilmneb vigu materjalide ja/või tootmise defektide näol garantiiperioodil, garanteerib tootja seadme tasuta parandamise järgnevatel tingimustel:

- Seadet on kasutatud õigesti ning kasutusotstarbega vastavuses.
- Seadet ei ole lõhutud ega muul viisil mehaaniliselt kahjustatud.
- Ostukviitungi olemasolu ja esitamine on nõutav.
- Tavaline kasutamisega seotud kulumine ei ole aluseks garantiinõude esitamisele ega ole garantiiga kaetud.

Seetõttu mistahes lõhutud osa või kulutarvik (lamp, patarei, kütteelement) ega nähtavate osade kasutamisjäljed ei kuulu garantii alla, samuti ei kuulu mistahes defekt, mis tekib kasutusjuhendite eiramisest, hooletust kasutamisest või puudulikust hooldamisest /hooldamata jätmisest, valest paigaldusest, transpordist või muud kaasnevad kahjud, tootja poolt hüvitamisele.

Garantiiperioodil ilmnenud garantiiga kaetud defekti ilmnedes - kui seda defekti ei ole võimalik parandada - vahetatakse vigane seade tasuta välja.

Igal juhtumil, kui garantiinõudega kaetud osa on seadme tarvik või seadme äravõetav detail, jätab tootja endale õiguse vahetada välja vaid kõnealune osa ja mitte tervet seadet tervikuna.

Pöörduge garantiijuhtumi tekkimisel oma riigis asuva Beper edasimüüja poole või beper'i müügijärgsesse hooldusettevõttesse; või e-postile **assistenza@beper.com** , kuhu saabuvad kirjalikud päringud edastatakse teie edasimüüjale.

Algemene waarschuwingen

Lees de volgende instructies alvorens het apparaat te gebruiken.

Voor en tijdens het gebruik van het apparaat moeten enkele elementaire voorzorgsmaatregelen in acht worden genomen.
Controleer na verwijdering van alle verpakkingsmaterialen de integriteit van het apparaat. Gebruik het apparaat in geval van twijfel niet en neem contact op met deskundig personeel. Verpakkingsmateriaal (plastic zakken, piepschuim, enz.) moet altijd buiten het bereik van kinderen worden gehouden, omdat het een potentieel risico voor ongevallen vormt.
Dit apparaat mag alleen worden gebruikt voor het gebruik waarvoor het uitdrukkelijk is ontworpen. Elk ander gebruik wordt beschouwd als onjuist en dus gevaarlijk, waardoor de garantie vervalt. De fabrikant kan niet aansprakelijk worden gesteld voor schade veroorzaakt door onjuist, oneigenlijk en onredelijk gebruik.
Om gevaarlijke oververhitting te voorkomen moet u het netsnoer steeds volledig uitrollen voor u het aanzet en dient u de stekker uit het stopcontact halen wanneer het apparaat niet wordt gebruikt.
Trek de stekker uit het stopcontact voordat u reinigingswerkzaamheden of onderhoud uitvoert.
Dompel het apparaat niet onder in water of andere vloeistoffen. Houd het apparaat uit de buurt van verwarmingsbronnen (bijv.radiators of haarden). Dit apparaat mag niet worden gebruikt door personen (inclusief kinderen) met beperkte lichamelijke, zintuiglijke of geestelijke vermogens of door personen die geen ervaring en kennis hebben van het apparaat, tenzij zij nauwlettend in de gaten worden gehouden of goed worden geïnstrueerd door een persoon die verantwoordelijk is voor hun veiligheid wat betreft het gebruik van het apparaat.
Kinderen mogen niet met het apparaat spelen.
Wanneer het apparaat moet worden gerecycleerd bij defect , verdient het aanbeveling het buiten werking te stellen (stekker afsnijden) .

Tevens wordt aanbevolen de delen van het apparaat die gevaar kunnen opleveren, onschadelijk te maken.
Dit apparaat mag niet door kinderen worden gebruikt. Kinderen mogen niet met het apparaat spelen.
Houd het apparaat en het snoer uit de buurt van kinderen jonger dan 8 jaar.

Dit apparaat kan worden gebruikt door kinderen van 8 jaar of ouder en door personen met beperkte lichamelijke, zintuiglijke of geestelijke vermogens, of door personen die geen ervaring en kennis van het apparaat hebben, mits zij volledige instructies hebben gekregen over het veilige gebruik van het apparaat en de daaraan verbonden risico's begrijpen.

Algemene waarschuwingen
Lees de volgende instructies voordat u het apparaat gebruikt.
Voor en tijdens het gebruik van het apparaat moeten enkele basisvoorzorgsmaatregelen in acht worden genomen.
Controleer na het verwijderen van alle verpakkingsmaterialen de integriteit van het apparaat. Gebruik het apparaat bij twijfel niet en neem contact op met een gekwalificeerde vakman. Verpakkingsmaterialen (plastic zakken, piepschuim, enz.) moeten altijd buiten het bereik van kinderen worden gehouden, omdat ze een potentieel gevaar vormen.
Dit apparaat mag alleen worden gebruikt voor de doeleinden waarvoor het uitdrukkelijk is ontworpen. Elk ander gebruik wordt beschouwd als onjuist en dus gevaarlijk en leidt tot het vervallen van de garantie.
De fabrikant kan niet aansprakelijk worden gesteld voor schade veroorzaakt door onjuist, oneigenlijk en onredelijk gebruik.
Om gevaarlijke oververhitting te voorkomen, dient u het netsnoer volledig af te rollen en de stekker uit het stopcontact te halen wanneer het apparaat niet in gebruik is.
Dompel het apparaat niet onder in water of andere vloeistoffen.
Houd het apparaat uit de buurt van warmtebronnen (bijv. radiator).
Dit apparaat mag niet worden gebruikt door personen (inclusief kinderen) met beperkte fysieke, zintuiglijke of mentale vermogens, of door personen die geen ervaring en kennis van het apparaat hebben, tenzij zij nauwlettend in de gaten worden gehouden of goed worden geïnstrueerd door een persoon die verantwoordelijk is voor hun veiligheid met betrekking tot het gebruik van het apparaat.
Kinderen mogen niet met het apparaat spelen.
Wanneer het apparaat moet worden weggegooid, wordt aanbevolen het onbruikbaar te maken.
Het wordt ook aanbevolen om onderdelen van het apparaat die een gevaar kunnen opleveren, onschadelijk te maken. Dit apparaat mag niet door kinderen worden gebruikt. Houd het apparaat en de kabel buiten het bereik van kinderen.

Waarschuwingen met betrekking tot de ingebouwde batterij

Dit product bevat een interne oplaadbare batterij die niet toegankelijk is voor de gebruiker. Het is ten strengste verboden om te proberen het apparaat te openen of de batterij te verwijderen, zelfs als er schroeven of gemonteerde onderdelen zijn; het product is ontworpen om manipulatiebestendig te zijn. Elke poging om het apparaat te openen kan leiden tot ernstige risico's op kortsluiting, oververhitting, brand of persoonlijk letsel, en kan het product onveilig maken voor gebruik. Laad het product alleen op zoals uitdrukkelijk aangegeven in de gebruikershandleiding. Als de behuizing van het apparaat zwelling of afwijkingen vertoont, stop dan onmiddellijk met het gebruik ervan. Aan het einde van de levensduur moet het product intact worden ingeleverd bij gespecialiseerde inzamelpunten voor elektrische en elektronische apparatuur (AEEA), waar gekwalificeerd personeel de batterij zal verwijderen en veilig zal afvoeren in overeenstemming met de geldende lokale regelgeving.

⚠ **Waarschuwing: De levensduur en prestaties van de batterij kunnen worden beïnvloed door verschillende factoren, waaronder de gebruiksduur, omgevingsomstandigheden en laad- en ontlaadcycli. Na verloop van tijd en bij langdurig gebruik van het product kan de batterijprestatie op natuurlijke wijze afnemen.**

Gebruiksinstructies

De batterij is in ongeveer 4 uur volledig opgeladen, terwijl de gebruiksduur meer dan 24 uur bedraagt op de laagste helderheidsstand.
Het product is voorzien van overbelastingsbeveiliging om de levensduur van de batterij te verlengen.
Bescherm de lamp tegen regen. Bewaar de lamp op een droge en veilige plaats.

Productbeschrijving Afbeelding A

1. Hoofdeenheid
2. LED-timerfunctie
3. LED-indicator laadstatus
4. Aan/uit-schakelaar en helderheidsregeling
5. Oplaadpoort (USB Type-C)
6. Oplaadkabel (USB Type-C)

Batterij opladen

Steek de Type-C-stekker van de oplaadkabel in de oplaadpoort aan de onderkant. Sluit de USB-kabel aan op een USB-oplader. De LED-indicator laadstatus, die zich op de aan/uit-schakelaar bevindt, licht rood op om aan te geven dat het product wordt opgeladen. Zodra het opladen is voltooid, wordt de LED groen.

Koppel de kabel voorzichtig los van de oplaadpoort. Trek niet aan de stroomkabel; houd de stekker voorzichtig vast en verwijder deze.

Gebruiksaanwijzing
Plaats de lamp op een vlakke en stabiele ondergrond.
Druk op de schakelaar om de lamp aan te zetten.
Druk nogmaals om de helderheid aan te passen (10% - 50% - 100%). Bij de vierde aanraking schakelt de lamp uit.

Automatische aan/uit-timerfunctie
De lamp is voorzien van een timerfunctie waarmee automatische aan- en uitschakelcycli kunnen worden geprogrammeerd.
Wanneer de timer is ingeschakeld, blijft de lamp 6 uur achter elkaar branden en schakelt vervolgens automatisch uit voor de volgende 18 uur. Deze cyclus herhaalt zich elke dag op hetzelfde tijdstip, totdat de batterij leeg is.
Als de batterij leeg raakt terwijl de timer actief is, moet de functie opnieuw worden ingesteld nadat de lamp is opgeladen, als u de lamp in deze modus wilt blijven gebruiken.
Om de timer te activeren, zet u de lamp aan en stelt u de gewenste helderheid in. Houd vervolgens de schakelaar ingedrukt totdat de blauwe LED-indicator oplicht. Dit geeft aan dat de functie is geactiveerd.
Om de timer uit te schakelen, houdt u de schakelaar opnieuw ingedrukt totdat de blauwe indicator uitgaat.

⚠ **Waarschuwing: het handmatig uitschakelen van de lamp deactiveert automatisch de timerfunctie.**

Reiniging en onderhoud
Schakel de lamp uit en haal de stekker altijd uit het stopcontact voordat u gaat reinigen.
Reinig de oppervlakken van het product met een zachte, droge doek. Gebruik geen oplosmiddelen, agressieve reinigingsmiddelen of schurende producten, aangezien deze de materialen kunnen beschadigen.

Technische gegevens
0,3 W, 10 lm, 2200 K
Oplaadbare lithiumbatterij 3,7 V - 1050 mAh
USB-voeding: 5 V 1 A

Om redenen van verbetering behoudt Beper zich het recht voor om het product zonder voorafgaande kennisgeving te wijzigen of te verbeteren.

De Europese richtlijn 2011/65/EU inzake afgedankte elektrische en elektronische apparaten (AEEA) vereist dat oude elektrische huishoudapparaten niet mogen worden vernietigd via de normale ongesorteerde gemeentelijke afvalstroom. Oude apparaten moeten apart worden ingezameld om hergebruik en recycling van de materialen die ze bevatten te optimaliseren, en de gevolgen voor de menselijke gezondheid en het milieu te minimaliseren. Het symbool met de doorgekruiste “afvalcontainer” op het product herinnert u aan uw verplichting om het afgedankte product apart in te leveren.

GARANTIECERTIFICAAT

Dit apparaat is in de fabriek gecontroleerd. Vanaf de datum van oorspronkelijke aankoop geldt een garantie van 24 maanden op materiaal- en productiefouten. Het aankoopbewijs en het garantiebewijs moeten samen worden toegezonden in geval van een aanspraak op de garantie.

De garantie is alleen geldig met een garantiecertificaat en een aankoopbewijs (fiscaal ontvangstbewijs) met vermelding van de aankoopdatum en het model van het apparaat.

Neem voor technische assistentie rechtstreeks contact op met de verkoper of ons hoofdkantoor ten einde de efficiëntie van het apparaat te waarborgen en ervoor te zorgen dat de garantie NIET ongeldig wordt. Elke ingreep aan dit apparaat door niet-geautoriseerde personen maakt de garantie automatisch ongeldig.

GARANTIEVOORWAARDEN

Als het apparaat tijdens de garantieperiode gebreken vertoont als gevolg van defecte materialen en/ of productiefouten garanderen wij gratis reparatie op voorwaarde dat:

- Het apparaat correct is gebruikt voor het doel waarvoor het is bedoeld.
- Er niet aan het apparaat is geknoeid omdat het anders niet te onderhouden is.
- Het aankoopbewijs kan worden getoond.
- Normale slijtage aan het apparaat niet onder deze garantie valt.

Daarom zijn alle onderdelen die per ongeluk kapot kunnen gaan, die zichtbare tekenen van gebruik met betrekking tot verbruiksartikelen kunnen vertonen (zoals lampen, batterijen, verwarmingselementen, ...) en esthetische onderdelen uitgesloten van garantie, alsook elk defect ten gevolge van niet-naleving van de regels voor gebruik, nalatigheid van gebruik en/ of onderhoud van het apparaat, onzorgvuldigheid, verkeerde of onjuiste installatie, schade tijdens transport, en alle andere schades die de leverancier niet aan te rekenen zijn.
Voor elk defect dat niet binnen de garantieperiode kan worden gerepareerd, wordt het apparaat gratis vervangen. Als het in verband met een defect, breuk of storing te vervangen onderdeel een accessoire en/ of een afneembaar onderdeel van het product betreft, behoudt Beper zich het recht voor om alleen het betreffende onderdeel te vervangen en niet het volledige product.

Neem contact op met de distributeur in uw land of de after sales-afdeling van Beper.
E-mail **assistenza@beper.com** en we zorgen ervoor dat uw bericht bij uw distributeur terecht komt.

Общи предупреждения

Прочетете следните инструкции преди употребата на уреда. Преди и по време на употребата на уреда трябва да се спазват някои основни предпазни мерки.

След премахване на опаковъчните материали, проверете целостта на уреда. При наличие на съмнения не използвайте уреда и се свържете с упълномощен персонал.

Опаковъчните материали (пластмасови торбички, стиропор и др.) винаги трябва да се съхраняват далеч от деца, тъй като представляват потенциален риск.

Този уред трябва да се използва само за предназначението, за което е изрично предназначен. Всякаква друга употреба се счита за неправилна и следователно опасна, като води до изтичане на гаранцията. Производителят не може да бъде държан отговорен за всякакви щети, причинени от неправилна, неподходяща и неразумна употреба.

За да се избегне опасно прегряване, напълно развийте захранващия кабел и изключете щепсела от контакта, когато уредът не се използва. Преди да извършите каквато и да е почистваща или поддържаща операция, изключете щепсела от контакта.

Не потапяйте уреда във вода или други течности. Дръжте уреда далеч от източници на топлина (напр. радиатор).

Този уред не трябва да се използва от лица (включително деца) с ограничени физически, сетивни или умствени възможности, от лица, които нямат опит и познания за уреда, освен ако не са под строг надзор или добре инструктирани от лице, отговорно за тяхната безопасност по отношение на използването на уреда.

Децата не трябва да играят с уреда.

Когато уредът трябва да бъде изхвърлен, препоръчително е да го направите неизползваем.

Също така се препоръчва да се обезвредят тези части на уреда, които могат да представляват опасност. Този уред не трябва да се използва от деца. Децата не трябва да играят с уреда. Дръжте уреда и неговия кабел далеч от деца под 8 годишна възраст.

Този уред може да бъде използван от деца на 8 години или по-големи и от лица с ограничени физически, сетивни или умствени възможности, или от лица, които нямат опит и познания за уреда, при условие че са получили пълни инструкции относно безопасната употреба на уреда и че разбират свързаните рискове.

Общи предупреждения

Прочетете следните инструкции преди да използвате уреда.
Преди и по време на употреба на уреда е необходимо да се спазват някои основни предпазни мерки.
След отстраняване на всички опаковъчни материали, проверете целостта на уреда. В случай на съмнение не използвайте уреда и се свържете с квалифициран персонал. Опаковъчните материали (пластмасови торбички, стиропор и др.) трябва винаги да се съхраняват на място, недостъпно за деца, тъй като представляват потенциална опасност.
Този уред трябва да се използва само за целите, за които е изрично проектиран. Всяка друга употреба се счита за неправилна и следователно опасна, водеща до изтичане на гаранцията. Производителят не носи отговорност за щети, причинени от неправилна, неправилна и неразумна употреба.
За да избегнете опасно прегряване, развийте напълно захранващия кабел и изключете щепсела от контакта, когато уредът не се използва.
Не потапяйте уреда във вода или други течности.
Дръжте уреда далеч от източници на топлина (напр. радиатор).
Този уред не трябва да се използва от лица (включително деца) с ограничени физически, сензорни или умствени възможности, от лица без опит и познания за уреда, освен ако не са наблюдавани отблизо или добре инструктирани от лице, отговорно за тяхната безопасност, относно употребата на уреда.
Децата не трябва да играят с уреда.
Когато уредът трябва да бъде изхвърлен, се препоръчва той да бъде изваден от употреба.

Препоръчва се също така да се обезвредят онези части на уреда, които е вероятно да представляват опасност. Този уред не трябва да се използва от деца. Дръжте уреда и кабела му далеч от деца.

Предупреждения относно вградената батерия

Този продукт съдържа вътрешна акумулаторна батерия, която не е достъпна за потребителя. Строго е забранено да се опитвате да отваряте устройството или да изваждате батерията, дори ако има винтове или сглобени компоненти; продуктът е проектиран да бъде защитен от несанкционирано отваряне. Всеки опит за отваряне на устройството може да доведе до сериозен риск от късо съединение, прегряване, пожар или телесни наранявания, както и да направи продукта опасен за употреба. Зареждайте продукта само по начина, изрично посочен в ръководството за потребителя. Ако корпусът на устройството показва подуване или аномалии, спрете незабавно да го използвате. В края на полезния му живот продуктът трябва да бъде занесен непокътнат в специализирани центрове за събиране (OEEO), където квалифициран персонал ще отстрани и безопасно ще изхвърли батерията в съответствие с действащите местни разпоредби.

⚠ **Предупреждение: Животът и производителността на батерията могат да бъдат повлияни от няколко фактора, включително време на работа, условия на околната среда и цикли на зареждане и разреждане. С течение на времето и при продължителна употреба на продукта може да настъпи естествено намаляване на производителността на батерията.**

Предупреждения за употреба

Батерията се зарежда напълно за приблизително 4 часа, докато времето за работа е над 24 часа при най-ниско ниво на яркост.
Продуктът е оборудван със защита от претоварване, която помага за удължаване на живота на батерията.
Пазете лампата от дъжд. Съхранявайте лампата на сухо и безопасно място.

Описание на продукта Фиг. A
1. Основно устройство
2. Светодиод за функцията на таймера
3. Светодиод за състоянието на зареждане
4. Превключвател ON/OFF и регулиране на яркостта
5. Порт за зареждане (USB Type-C)
6. Кабел за зареждане (USB Type-C)

Зареждане на батерията
Поставете щепсела Type-C на кабела за зареждане в порта за зареждане, разположен на основата. Свържете USB кабела към USB източник на зареждане. Светодиодът за състояние на зареждане, разположен на превключвателя ON/OFF, ще светне в червено, за да покаже, че продуктът се зарежда. След като зареждането приключи, светодиодът ще светне в зелено.
Внимателно изключете кабела от порта за зареждане. Не дърпайте захранващия кабел; внимателно го хванете и извадете щепсела.

Инструкции за употреба
Поставете лампата върху равна и стабилна повърхност.
Натиснете превключвателя, за да включите лампата.
Натиснете отново, за да регулирате нивото на яркост (10% - 50% - 100%). При четвъртото докосване лампата ще се изключи.

Функция за автоматично включване/изключване на таймера
Лампата е оборудвана с функция за таймер, която позволява програмиране на автоматични цикли на включване и изключване.
Когато таймерът е активен, лампата остава включена в продължение на 6 последователни часа и след това се изключва автоматично за следващите 18 часа. Цикълът се повтаря всеки ден по едно и също време, докато зарядът на батерията се изчерпи.
Ако батерията се изтощи, докато таймерът е активен, функцията ще трябва да се настрои отново, след като лампата се презареди, ако желаете да продължите да я използвате в този режим.
За да активирате таймера, включете лампата и задайте желаното ниво на яркост, след което натиснете и задръжте превключвателя, докато синият LED индикатор светне, което показва, че функцията е активирана.
За да деактивирате таймера, натиснете и задръжте превключвателя отново, докато синият индикатор не изгасне.

⚠ **Внимание: ръчното изключване на лампата автоматично деактивира функцията на таймера.**

Почистване и поддръжка
Преди всяка операция по почистване, изключете лампата и винаги я изключвайте от контакта.
Почиствайте повърхностите на продукта с мека, суха кърпа. Не използвайте разтворители, агресивни препарати или абразивни продукти, тъй като те могат да повредят материалите.

Технически данни
0.3W, 10 lm, 2200 K
Акумулаторна литиева батерия 3.7V - 1050 mAh
USB захранване: 5V 1A

За всякакви подобрения, Beper си запазва правото да променя или подобрява продукта без предизвестие.

Европейската директива 2011/65/EC относно отпадъците от електрическо и електронно оборудване (WEEE) изисква старите домакински електрически уреди да не се изхвърлят в нормалния несортиран битов поток от отпадъци. Старите уреди трябва да се събират отделно, за да се оптимизира възстановяването и рециклирането на материалите, които съдържат, и да се намали въздействието върху човешкото здраве и околната среда. Символът със зачеркнат „кофа за боклук“ върху продукта ви напомня за вашето задължение, че когато изхвърляте уреда, той трябва да бъде събиран отделно.

ГАРАНЦИОНЕН СЕРТИФИКАТ

Този уред е проверен във фабриката. От датата на първоначалната покупка се прилага гаранция от 24 месеца за материални и производствени дефекти. Касовата бележка и гаранционният сертификат трябва да бъдат представени заедно в случай на иск за гаранция.

Гаранцията е валидна само при наличие на гаранционен сертификат и документ за покупка (фискален бон), в който е посочена датата на закупуване и модела на уреда

За всяка техническа помощ, моля, свържете се директно с продавача или нашия централен офис, за да запазите ефективността на уреда и ДА НЕ анулира гаранцията. Всяка намеса на този уред от неупълномощени лица автоматично ще анулира гаранцията.

ГАРАНЦИОННИ УСЛОВИЯ

Ако уредът покаже дефекти в резултат на дефектен материал и/или производство по време на гаранционния период, ние гарантираме безплатен ремонт при условие, че:

- Уредът е използван правилно и за целта, за която е предназначен.
- Уредът не е бил манипулиран, иначе не подлежи на поддръжка.
- Представя се касовата бележка за покупката.
- Уредът, който показва умерено износване, не се покрива от тази гаранция.

Следователно, всяка част, която може да бъде случайно счупена или има видими признаци на употреба в консумативи (като лампи, батерии, нагревателни елементи...), естетичните части са изключени от гаранцията, както и всякакви дефекти, произтичащи от неспазване на правилата. за употреба, небрежност при използване и/или поддръжка на уреда, небрежност, грешна или неправилна инсталация, повреда по време на транспортиране и всякакви други щети, които не се дължат на доставчика.
За всеки дефект, който не може да бъде отстранен в рамките на гаранционния период, уредът ще бъде заменен безплатно.
Във всеки случай, ако частта, която трябва да бъде заменена поради дефект, счупване или неизправност, е аксесоар и/или разглобяема част от продукта, Beper си запазва правото да замени само въпросната част, а не целия продукт

Свържете се с вашия дистрибутор във вашата страна или с отдела за следпродажбено обслужване Beper. Изпратете имейл на **assistenza@beper.com**, който ще препрати вашите запитвания към вашия дистрибутор.

Opšta upozorenja
Pročitajte sledeća uputstva pre upotrebe uređaja.
Pre i tokom upotrebe uređaja, moraju se poštovati neke osnovne mere predostrožnosti.
Nakon što uklonite sav materijal za pakovanje, proverite ispravnost uređaja. U slučaju bilo kakve sumnje nemojte koristiti uređaj i kontaktirajte stručno kvalifikovano osoblje. Materijali za pakovanje (plastične kese, stiropor itd.) uvek se moraju držati van domašaja dece, kao potencijalnog uzroka rizika.
Ovaj uređaj se sme koristiti samo za rad za koji je izričito projektovan. Svaka druga upotreba smatra se neispravnom i stoga opasnom, što dovodi do isteka garancije. Proizvođač se ne može smatrati odgovornim za bilo kakvu štetu nastalu nepravilnim,nestrucnim i nerazumnim korišćenjem.
Da biste izbegli opasno pregrevanje, potpuno odmotajte kabl za napajanje i izvucite iz utičnice kada se uređaj ne koristi.
Pre obavljanja bilo kakvog čišćenja ili održavanja, isključite kabl iz električne utičnice. Ne uranjajte uređaj u vodu ili druge tečnosti.
Držite uređaj dalje od izvora grejanja (npr. radijatora).
Ovaj uređaj ne smeju da koriste osobe (uključujući decu) sa ograničenim fizičkim, čulnim ili mentalnim sposobnostima, osobe koje nemaju iskustva i znanja o uređaju, osim ako ih pomno posmatra ili dobro uputi osoba odgovorna za njihovu bezbednost u vezi sa upotrebom uređaja.
Deca ne smeju da se igraju sa uređajem.
Kada se uređaj mora odložiti, preporučuje se da ga isključite.
Takođe se preporučuje da one delove uređaja koji mogu predstavljati opasnost učinite bezopasnim.
Deca ne smeju da koriste ovaj uređaj. Deca ne smeju da se igraju sa uređajem. Držite uređaj i njegov kabl dalje od dece mlađe od 8 godina.
Ovaj uređaj mogu koristiti deca od 8 godina ili starija i osobe sa ograničenim fizičkim, senzornim ili mentalnim sposobnostima, ili osobe koje nemaju iskustva i znanja o aparatu, pod uslovom da su dobili kompletna uputstva o bezbednoj upotrebi uređaja. i pod uslovom da razumeju povezane rizike.

Opšta upozorenja

Pročitajte sledeća uputstva pre upotrebe uređaja.

Pre i tokom upotrebe uređaja, moraju se poštovati neke osnovne mere predostrožnosti.

Nakon uklanjanja svih materijala za pakovanje, proverite integritet uređaja. U slučaju bilo kakve sumnje, nemojte koristiti uređaj i obratite se stručno kvalifikovanom osoblju. Materijali za pakovanje (plastične kese, stiropor itd.) moraju se uvek držati van domašaja dece, jer predstavljaju potencijalni uzrok rizika.

Ovaj uređaj se sme koristiti samo za rad za koji je izričito namenjen. Svaka druga upotreba smatra se nepravilnom i stoga opasnom, što dovodi do isteka garancije. Proizvođač ne može biti odgovoran za bilo kakvu štetu nastalu nepravilnom, nepravilnom i nerazumnom upotrebom.

Da biste izbegli opasno pregrevanje, potpuno odmotajte kabl za napajanje i isključite utikač iz električne utičnice kada uređaj nije u upotrebi.

Ne potapajte uređaj u vodu ili druge tečnosti.

Držite uređaj dalje od izvora toplote (npr. radijatora).

Ovaj uređaj ne smeju da koriste osobe (uključujući decu) sa ograničenim fizičkim, senzornim ili mentalnim sposobnostima, osobe koje nemaju iskustva i znanja o uređaju, osim ako ih pažljivo ne nadgleda ili im nisu date dobre instrukcije od strane osobe odgovorne za njihovu bezbednost u vezi sa korišćenjem uređaja.

Deca ne smeju da se igraju uređajem.

Kada se uređaj mora odložiti, preporučuje se da se on deaktivira.

Takođe se preporučuje da se bezbedno unište oni delovi uređaja koji mogu predstavljati opasnost. Ovaj uređaj ne smeju da koriste deca. Držite uređaj i njegov kabl van domašaja dece.

Upozorenja u vezi sa ugrađenom baterijom

Ovaj proizvod sadrži unutrašnju punjivu bateriju kojoj korisnik ne može pristupiti. Strogo je zabranjeno pokušavati otvarati uređaj ili vaditi bateriju, čak i ako postoje šrafovi ili sklopljene komponente; proizvod je dizajniran da bude otporan na neovlašćeno otvaranje. Svaki pokušaj otvaranja uređaja može dovesti do ozbiljnih rizika od kratkog spoja, pregrevanja, požara ili telesnih povreda, kao i učiniti proizvod nebezbednim za upotrebu. Punite proizvod samo na način izričito naznačen u uputstvu za upotrebu.

Ako na kućištu uređaja postoje bilo kakve otekline ili anomalije, odmah prestanite sa korišćenjem. Na kraju svog veka trajanja, proizvod mora biti odnet neoštećen u specijalizovane centre za sakupljanje (WEEE), gde će kvalifikovano osoblje ukloniti i bezbedno odložiti bateriju u skladu sa važećim lokalnim propisima.

⚠ **Upozorenje: Na vek trajanja i performanse baterije može uticati nekoliko faktora, uključujući vreme rada, uslove okoline i cikluse punjenja i pražnjenja. Vremenom i uz duže korišćenje proizvoda, može doći do prirodnog smanjenja performansi baterije.**

Upozorenja o upotrebi

Baterija se potpuno puni za približno 4 sata, dok je vreme rada preko 24 sata na najnižem nivou osvetljenosti.
Proizvod je opremljen zaštitom od preopterećenja kako bi se produžio vek trajanja baterije.
Držite lampu zaštićenu od kiše. Čuvajte lampu na suvom i bezbednom mestu.

Opis proizvoda Sl. A
1. Glavna jedinica
2. LED dioda za funkciju tajmera
3. LED dioda za status punjenja
4. Prekidač UKLJUČENO/ISKLJUČENO i podešavanje osvetljenosti
5. Port za punjenje (USB Tip-C)
6. Kabl za punjenje (USB Tip-C)

Punjenje baterije
Umetnite Tip-C utikač kabla za punjenje u port za punjenje koji se nalazi na bazi. Povežite USB kabl sa USB izvorom punjenja. LED dioda za status punjenja, koja se nalazi na prekidaču UKLJUČENO/ISKLJUČENO, svetliće crveno da bi pokazala da se proizvod puni. Kada se punjenje završi, LED dioda će postati zelena.
Pažljivo isključite kabl iz porta za punjenje. Ne vucite kabl za napajanje; pažljivo držite i izvucite utikač.

Uputstvo za upotrebu
Postavite lampu na ravnu i stabilnu površinu.
Pritisnite prekidač da biste uključili lampu.
Ponovo pritisnite da biste podesili nivo osvetljenosti (10% - 50% - 100%). Na četvrti dodir, lampa će se isključiti.

Funkcija automatskog tajmera za uključivanje/isključivanje
Lampa je opremljena funkcijom tajmera koja omogućava programiranje automatskih ciklusa uključivanja i isključivanja.
Kada je tajmer aktivan, lampa ostaje upaljena 6 uzastopnih sati, a zatim se automatski isključuje na narednih 18 sati. Ciklus se ponavlja svakog dana u isto vreme, dok se baterija ne isprazni.
Ako se baterija isprazni dok je tajmer aktivan, funkciju će biti potrebno ponovo podesiti nakon što se lampa ponovo napuni, ukoliko želite da nastavite da je koristite u ovom režimu.
Da biste aktivirali tajmer, uključite lampu i podesite željeni nivo osvetljenosti, a zatim pritisnite i držite prekidač dok se plavi LED indikator ne upali, što ukazuje da je funkcija aktivirana.
Da biste deaktivirali tajmer, ponovo pritisnite i držite prekidač dok se plavi indikator ne ugasi.

⚠ **Upozorenje: ručno isključivanje lampe automatski deaktivira funkciju tajmera.**

Čišćenje i održavanje
Pre bilo kakvog čišćenja, isključite lampu i uvek je isključite iz utičnice.
Očistite površine proizvoda mekom, suvom krpom. Ne koristite rastvarače, agresivne deterdžente ili abrazivne proizvode, jer mogu oštetiti materijale.

Tehnički podaci
0,3 W, 10 lm, 2200 K
Punjiva litijumska baterija 3,7 V - 1050 mAh
USB napajanje: 5 V 1 A

Iz bilo kakvih razloga poboljšanja, Beper zadržava pravo da izmeni ili poboljša proizvod bez ikakve najave.

Evropska direktiva 2011/65/EU o otpadu električne i elektronske opreme (Waste Electrical and Electronic Equipment - WEEE) zahteva da se zastareli i neispravni kućni električni uređaji ne smeju odlagati u uobičajeni nesortirani tok komunalnog otpada. Stari uređaji se moraju sakupljati odvojeno kako bi se optimizirao oporavak i reciklaža materijala koji sadrže i smanjio uticaj na ljudsko zdravlje i životnu sredinu. Precrtani simbol „kante za otpatke“ na proizvodu podseća vas na vašu obavezu da se uređaj, kada ga odlažete, mora sakupljati odvojeno.

POTVRDA O GARANCIJI
Ovaj uređaj je fabrički proveren. Garancija važi 24 meseca od datuma kupovine za defekte nastale tokom proizvodnje ili defekte nastale zbog neispravnog materijala. U slučaju zahteva za garanciju moraju se dostaviti zajedno potvrda o kupovini i potvrda o garanciji.

Garancija važi samo uz garantni list i dokaz o kupovini (fiskalni račun) sa datumom kupovine i modelom uređaja.

Za bilo kakvu tehničku pomoć obratite se direktno prodavcu ili našem sedištu kako biste sačuvali efikasnost aparata i DA NE BISTE PONIŠTILI garanciju. Svaka intervencija neovlašćenih osoba na ovom uređaju automatski će poništiti garanciju.

USLOVI GARANCIJE
Ako tokom garantnog perioda dodje do bilo kakvih kvarova kao rezultat neispravnog materijala i/ili proizvodnje garantujemo besplatan popravak pod uslovom da:

- Je aparat pravilno korišćen i u svrhu za koju je namenjen.
- Uređaj nije otvaran, popravljan ili izmenjen od strane neovlascenog osoblja, inače ga nije moguće popraviti.
- Da se dostavi potvrda o kupovini.
- Uređaj koji je istrošen i oštećen neće biti pokriven ovom garancijom.

Zbog toga su svi delovi koji se mogu slučajno slomiti ili koji imaju vidljive znakove upotrebe kod potrošnih proizvoda (poput lampi, baterija, grejnih elemenata ...), estetski delovi isključeni iz garancije i bilo koji nedostatak koji nastane usled nepoštovanja uputstava za upotrebu, nemara u upotrebi i/ili održavanju uređaja, nepažnje, pogrešne ili nepravilne montaže, oštećenja tokom transporta i bilo koje druge štete koja se ne može pripisati dobavljaču.
Za svaki kvar koji se nije mogao popraviti u garantnom roku, aparat će biti zamenjen besplatno.
U svakom slučaju, ako je deo koji treba zameniti zbog defekta,oštećenja ili kvara dodatak i/ili odvojivi deo proizvoda, Beper zadržava pravo da zameni samo onaj deo koji je u pitanju, a ne i ceo proizvod.

Obratite se distributeru u svojoj zemlji ili servisnom centru Beper. E-mail **assistenza@beper.com**
Koji će proslediti vaše upite vašem distributeru.

Általános figyelmeztetések

A készülék használata előtt olvassa el az alábbi utasításokat.

A készülék használata előtt és közben be kell tartani néhány alapvető óvintézkedést.

Miután eltávolította az összes csomagolóanyagot, ellenőrizze a készülék épségét. Kétség esetén ne használja a készüléket, és forduljon szakképzett szakemberhez. A csomagolóanyagokat (műanyag zacskók, hungarocell stb.) mindig a gyermekek számára elérhetetlen helyen kell tartani, mivel potenciális veszélyforrást jelentenek.

Ezt a készüléket csak arra a működésre szabad használni, amelyre kifejezetten tervezték. Minden más használat helytelennek és ezáltal veszélyesnek minősül, ami a garancia megszűnését vonja maga után. A gyártó nem vállal felelősséget a helytelen, nem megfelelő és ésszerűtlen használatból eredő károkért.

A veszélyes túlmelegedés elkerülése érdekében teljesen tekerje ki a tápkábelt, és húzza ki a konnektorból, ha a készüléket nem használja.

Bármilyen tisztítási vagy karbantartási művelet elvégzése előtt húzza ki a konnektort a konnektorból.

Ne merítse a készüléket vízbe vagy más folyadékba.

Tartsa a készüléket távol a fűtőforrásoktól (pl. radiátor). Ezt a készüléket nem használhatják korlátozott fizikai, érzékszervi vagy szellemi képességekkel rendelkező személyek (beleértve a gyermekeket is), valamint a készülékkel kapcsolatos tapasztalattal és ismeretekkel nem rendelkező személyek, kivéve, ha a készülék használatára vonatkozóan a biztonságukért felelős személy szorosan felügyeli őket, vagy jól eligazítja őket.

Gyermekek nem játszhatnak a készülékkel.

Ha a készüléket meg kell semmisíteni, ajánlott a készüléket működésképtelenné tenni.

Javasolt továbbá a készülék azon részeinek ártalmatlanná tétele, amelyek veszélyt jelenthetnek.

Ezt a készüléket gyermekek nem használhatják. Gyermekek nem játszhatnak a készülékkel. A készüléket és annak kábelét tartsa távol 8 év alatti gyermekektől.

Ezt a készüléket használhatják 8 éves vagy annál idősebb gyermekek, valamint korlátozott fizikai, érzékszervi vagy szellemi képességekkel rendelkező személyek, illetve a készülékkel kapcsolatos tapasztalattal és ismeretekkel nem rendelkező személyek, feltéve, hogy a készülék biztonságos használatára vonatkozó teljes körű utasításokat kaptak, és megértették a készülékkel kapcsolatos kockázatokat.

Általános figyelmeztetések
A készülék használata előtt olvassa el az alábbi utasításokat.
A készülék használata előtt és alatt néhány alapvető óvintézkedést be kell tartani.
A csomagolóanyagok eltávolítása után ellenőrizze a készülék épségét. Kétség esetén ne használja a készüléket, és forduljon szakemberhez. A csomagolóanyagokat (műanyag zacskók, hungarocell stb.) mindig tartsa gyermekektől elzárva, mivel ezek veszélyforrást jelentenek.
A készüléket csak arra a célra szabad használni, amelyre kifejezetten tervezték. Bármilyen más használat helytelennek és ezért veszélyesnek minősül, és a garancia megszűnését okozza. A gyártó nem vállal felelősséget a helytelen, nem rendeltetésszerű és ésszerűtlen használatból eredő károkért.
A veszélyes túlmelegedés elkerülése érdekében teljesen tekerje le a tápkábelt, és húzza ki a konnektorból, amikor a készülék nincs használatban.
Ne merítse a készüléket vízbe vagy más folyadékba.
Tartsa távol a készüléket hőforrásoktól (pl. radiátor).
Ezt a készüléket nem használhatják korlátozott fizikai, érzékszervi vagy mentális képességű személyek (beleértve a gyermekeket is), valamint olyan személyek, akiknek nincs tapasztalatuk és ismereteik a készülék használatáról, kivéve, ha szoros felügyelet alatt állnak, vagy egy, a biztonságukért felelős személy megfelelően eligazítja őket a készülék használatával kapcsolatban.
Gyermekek nem játszhatnak a készülékkel.
Amikor a készüléket ki kell selejtezni, ajánlott működésképtelenné tenni.
Azt is javasoljuk, hogy ártalmatlanítsák a készülék azon részeit, amelyek veszélyt jelenthetnek. A készüléket gyermekek nem használhatják. Tartsa távol a készüléket és a kábelét a gyermekektől.

Figyelmeztetések a beépített akkumulátorral kapcsolatban
Ez a termék egy belső újratölthető akkumulátort tartalmaz, amelyhez a felhasználó nem férhet hozzá. Szigorúan tilos megpróbálni kinyitni a készüléket vagy eltávolítani az akkumulátort, még akkor sem, ha csavarok vagy összeszerelt alkatrészek vannak benne; a termék úgy van kialakítva, hogy biztonsági okokból ne lehessen hozzáférni. A készülék felnyitására tett bármilyen kísérlet rövidzárlat, túlmelegedés, tűz vagy személyi sérülés komoly veszélyét okozhatja, valamint a termék használatát veszélyeztetheti. A terméket csak a használati útmutatóban kifejezetten megadott módon töltse újra. Ha a készülék testén bármilyen duzzanat vagy rendellenesség látható, azonnal hagyja abba a használatát. Hasznos élettartamának végén a terméket sértetlenül, speciális gyűjtőhelyekre (WEEE) kell vinni, ahol a képzett személyzet eltávolítja és biztonságosan ártalmatlanítja az akkumulátort a hatályos helyi előírásoknak megfelelően.

⚠ **Figyelmeztetés: Az akkumulátor élettartamát és teljesítményét számos tényező befolyásolhatja, beleértve az üzemidőt, a környezeti feltételeket, valamint a töltési és kisütési ciklusokat. Idővel és a termék hosszabb ideig tartó használatával az akkumulátor teljesítménye természetes módon csökkenhet.**

Használati figyelmeztetések

Az akkumulátor körülbelül 4 óra alatt teljesen feltöltődik, míg a legalacsonyabb fényerőn a működési idő meghaladja a 24 órát.
A termék túlterhelésvédelemmel van ellátva az akkumulátor élettartamának meghosszabbítása érdekében.
Óvja a lámpát az esőtől. Tárolja a lámpát száraz és biztonságos helyen.

Termékleírás A. ábra
1. Főegység
2. Időzítő funkció LED
3. Töltési állapot LED
4. BE/KI kapcsoló és fényerő-szabályozás
5. Töltőport (USB Type-C)
6. Töltőkábel (USB Type-C)

Akkumulátor töltése
Helyezze be a töltőkábel C típusú csatlakozóját az alapon található töltőportba. Csatlakoztassa az USB-kábelt egy USB töltőforráshoz. A BE/KI kapcsolón található töltési állapot LED pirosan világít, jelezve, hogy a termék töltődik. A töltés befejezése után a LED zöldre vált.

Óvatosan húzza ki a kábelt a töltőportból. Ne húzza meg a tápkábelt; óvatosan fogja meg és húzza ki a csatlakozót.

Használati utasítás
Helyezze a lámpát sík és stabil felületre.
A lámpa bekapcsolásához nyomja meg a kapcsolót.
A fényerő beállításához nyomja meg újra (10% - 50% - 100%). A negyedik érintésre a lámpa kikapcsol.

Automatikus be-/kikapcsolás időzítő funkció
A lámpa időzítő funkcióval van felszerelve, amely lehetővé teszi az automatikus be- és kikapcsolási ciklusok programozását.
Amikor az időzítő aktív, a lámpa 6 egymást követő órán át világít, majd automatikusan kikapcsol a következő 18 órára. A ciklus minden nap ugyanabban az időben ismétlődik, amíg az akkumulátor le nem merül.
Ha az akkumulátor lemerül, miközben az időzítő aktív, a funkciót újra kell állítani a lámpa feltöltése után, ha továbbra is ebben az üzemmódban szeretné használni.
Az időzítő aktiválásához kapcsolja be a lámpát, és állítsa be a kívánt fényerőt, majd nyomja meg és tartsa lenyomva a kapcsolót, amíg a kék LED jelzőfény ki nem gyullad, jelezve, hogy a funkció aktiválva van.
Az időzítő kikapcsolásához nyomja meg és tartsa lenyomva a kapcsolót, amíg a kék jelzőfény ki nem alszik.

⚠ **Figyelmeztetés: a lámpa manuális kikapcsolása automatikusan kikapcsolja az időzítő funkciót.**

Tisztítás és karbantartás
Bármely tisztítási művelet előtt kapcsolja ki a lámpát, és mindig húzza ki a konnektorból.
A termék felületét puha, száraz ruhával tisztítsa meg. Ne használjon oldószereket, agresszív mosószereket vagy súrolószereket, mert ezek károsíthatják az anyagokat.

Műszaki adatok
0,3 W, 10 lm, 2200 K
Újratölthető lítium akkumulátor 3,7 V - 1050 mAh
USB tápellátás: 5 V 1 A

Bármilyen fejlesztési ok miatt a Beper fenntartja a jogot, hogy előzetes értesítés nélkül módosítsa vagy javítsa a terméket.

Az elektromos és elektronikus berendezések hulladékairól szóló 2011/65/EU európai irányelv előírja, hogy a régi háztartási elektromos készülékeket nem szabad a szokásos, nem szelektált kommunális hulladékáramba dobni. A régi készülékeket elkülönítve kell gyűjteni annak érdekében, hogy optimalizálják a bennük lévő anyagok hasznosítását és újrahasznosítását, valamint csökkentsék az emberek egészségére és a környezetre gyakorolt hatást. A terméken található áthúzott “kerekes kuka” szimbólum emlékezteti Önt arra a kötelezettségére, hogy a készüléket a hulladékgyűjtés során szelektíven kell gyűjteni.

GARANCIA TANÚSÍTVÁNY
Ezt a készüléket a gyárban ellenőrizték. Az eredeti vásárlás napjától 24 hónapos garancia vonatkozik az anyag- és gyártási hibákra.
Jótállási igény esetén a vásárlási bizonylatot és a jótállási jegyet együtt kell benyújtani.A garancia csak jótállási jegy és a vásárlást igazoló bizonylat (pénzügyi bizonylat) mellett érvényes, amelyen feltüntetik a vásárlás dátumát és a készülék típusát.
Bármilyen technikai segítségért forduljon közvetlenül az eladóhoz vagy a központi irodánkhoz, hogy megőrizze a készülék hatékonyságát, és NE érvénytelenítse a garanciát. Bármilyen, a készüléken nem illetéktelen személy beavatkozása automatikusan érvényteleníti a garanciát.

GARANCIA FELTÉTELEI
Ha a készülék a jótállási idő alatt anyag- és/vagy gyártási hibából eredő meghibásodást mutat, ingyenes javítást vállalunk, feltéve, hogy:

- A készüléket rendeltetésszerűen és rendeltetésszerűen használták.
- A készüléket nem manipulálták, különben nem karbantartható.
- Be kell mutatni a vásárlási bizonylatot.
- A méltányos elhasználódást mutató készülékre nem vonatkozik ez a garancia.

Ezért a garancia nem vonatkozik minden olyan alkatrészre, amely véletlenül eltörhet, vagy a használat látható nyomait mutatja a fogyóeszközökben (például lámpák, akkumulátorok, fűtőelemek stb.), az esztétikai alkatrészekre, és a szabályok be nem tartásából eredő hibákra. használatból, a készülék használatának és/vagy karbantartásának hanyagságából, gondatlanságból, hibás vagy nem megfelelő beszerelésből, szállítás közbeni sérülésekből és minden olyan kárból, amely a szállítónak nem tudható be.
Minden olyan hiba esetén, amelyet a garanciális időn belül nem lehetett kijavítani, a készüléket ingyenesen kicseréljük.Mindenesetre, ha a meghibásodás, törés vagy meghibásodás miatt cserélendő alkatrész a termék tartozéka és/vagy leszerelhető része, a Beper fenntartja a jogot, hogy csak a kérdéses alkatrészt cserélje ki, nem pedig a teljes terméket.

Forduljon országa forgalmazójához vagy a Beper értékesítés utáni osztályhoz.
E-mail küldése az **assistenza@beper.com** címre, amely továbbítja kérdéseit a forgalmazójának.

BEPER SRL
Via Salieri, 30 - 37050 - Vallese di Oppeano - Verona
Tel. 045/7134674 – Fax 045/6984019
beper.com

CUSTOMER CARE BEPER